p.1

AMARO

ca. 3 h

PL Instrukcja montażu
DE Montageanleitung
NL Handleiding voor de montage
TR Montaj talimati
FR Notice de montage
CZ Montážní návod
HU Szerelési útmutató
GB Assembly instructions
RU Инструкция по монтажу
IT Istruzioni di montaggio
SK Návod na montáž
RO Instrucțiuni de montaj
ES Instrucciones de montaje
PT Instruções de montagem

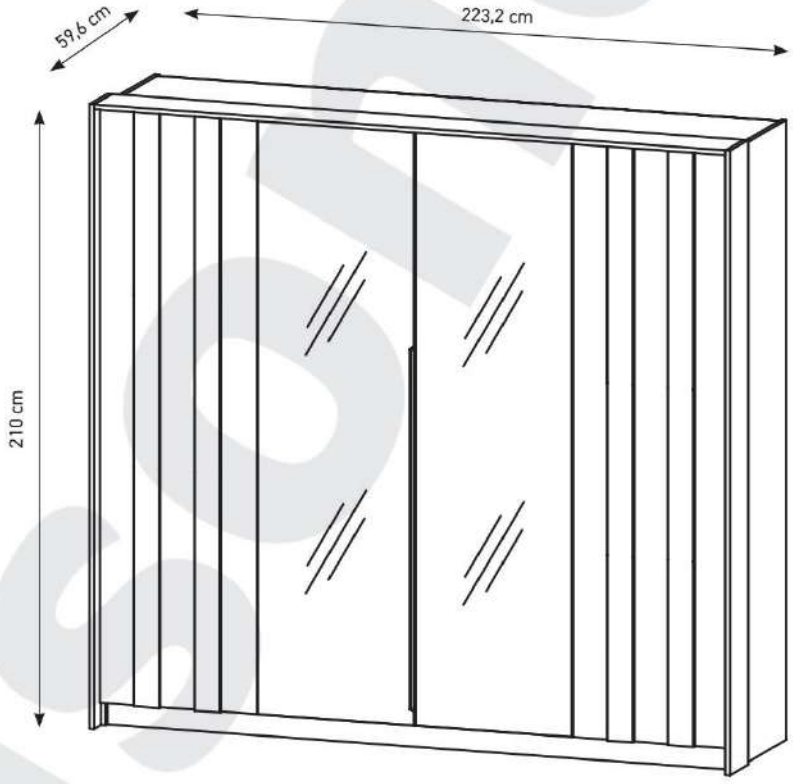

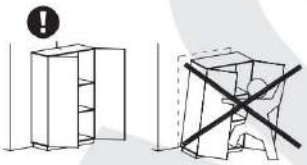

2026-05-29

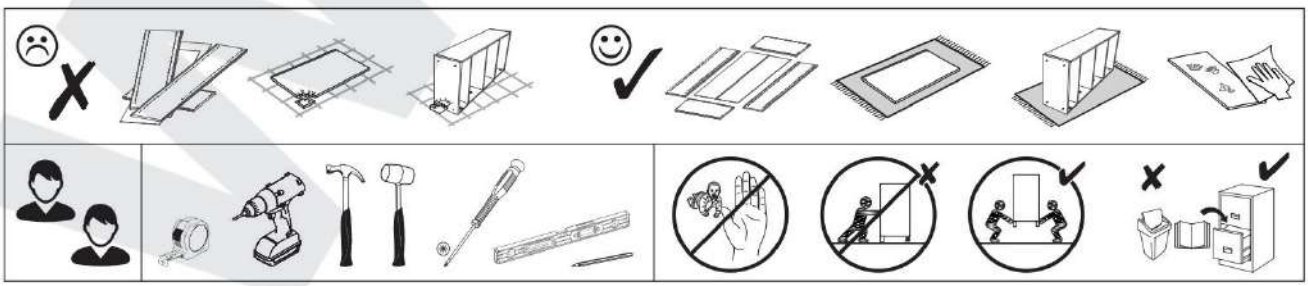

AMARO



PL Przed rozpoczęciem montażu mebla wszystkie elementy należy sprawdzić czy nie są uszkodzone. W przypadku wykrycia uszkodzenia elementu należy odstąpić od montazu mebla i złożyć reklamację.
Nie wolno przekraczać podanych maksymalnych wartości obciążenia. W innym przypadku można mebel uszkodzić lub zniszczyć.
Przed zawieszeniem mebla, lub przymocowaniem go do ściany (w celu zabezpieczenia przed przewróceniem), sprawdź wcześniej rodzaj i wytrzymałość ściany. Dobierz odpowiednie kołki i wkręty do rodzaju ściany. W przypadku wątpliwości skontaktuj się ze specjalistą. Montaż musi zostać wykonany przez osobę kompetentną.
Meble zawierające płyty drewnopochodne mogą emitować substancje zanieczyszczające do powietrza w pomieszczeniu. Dlatego zaleca się, po zamontowaniu mebli, częste wietrzenie pomieszczenia przez co najmniej cztery tygodnie.

DE Vor Beginn der Möbelmontage sollten alle Elemente auf Beschädigungen überprüft werden. Wenn ein Element des Produkts beschädigt ist, installieren Sie das Produkt bitte nicht und reichen Sie eine Beschwerde ein.
Überschritten Sie die angegebenen Maximalbelastungen nicht. Andernfalls kann das Möbelstück beschädigt oder zerstört werden.
Bevor Sie ein Möbelstück an einer Wand aufhängen oder befestigen (um es gegen Umkippen zu sichern), prüfen Sie Art und Tragfähigkeit der Wand. Wählen Sie die für die Wand geeigneten Dübel und Schrauben. Im Zweifelsfall kontaktieren Sie bitte einen Fachmann. Die Montage muss durch eine sachkundige Person ausgeführt werden.
Möbel mit Holzwerkstoffplatten können Schadstoffe in die Raumluft abgeben. daher Es wird empfohlen, den Raum nach dem Einbau der Möbel mindestens vier Wochen lang häufig zu lüften.

FR Avant de commencer l'assemblage du meuble, tous les éléments doivent être vérifiés pour déceler tout dommage. Si un élément du produit est endommagé, veuillez ne pas installer le produit et déposer une plainte.
Ne dépassez pas les charges maximum indiquées. Sinon, le meuble peut être endommagé ou détruit.
Avant de suspendre le meuble ou de le fixer au mur (dans le but d'éviter un renversement), vérifiez au préalable le type et la résistance du mur. Utilisez les chevilles et les vis adaptées au type de mur. En cas de doute, veuillez contacter un spécialiste. Le montage doit être réalisé par une personne compétente.
Les meubles contenant des panneaux à base de bois peuvent émettre des substances polluantes dans l'air intérieur. Donc Il est recommandé, après l'installation des meubles, d'aérer fréquemment la pièce pendant au moins quatre semaines.

CZ Před zahájením montáže zkontrolujte, zda nejsou některé díly nábytku poškozené. Pokud je některý díl poškozený, výrobek nemontujte a reklamujte jej. Montáží výrobku s poškozenými díly kupující akceptuje jejich stav, a proto reklamace těchto dílů nebude uznána.
Uvedené hodnoty maximálního zatížení nesmí být překročeny, jinak může dojít k poškození nebo zničení nábytku.
Před zavěšením nábytku nebo jeho upevněním ke stěně (jako ochrana proti převrácení) zkontrolujte typ a nosnost stěny a zvolte k ní vhodné hmoždinky a šrouby. V případě pochybností se obraťte na odborníka. Montáž musí provést odborně způsobilá osoba.
Nábytek obsahující desky na bázi dřeva může uvolňovat znečišťující látky do vnitřního ovzduší. Proto se doporučuje po instalaci nábytku místnost pravidelně větrat alespoň čtyři týdny.

HU Az összeszerelés megkezdése előtt ellenőrizze, hogy a bútor egyes elemei nem sérültek-e. Amennyiben valamelyik elem sérült, ne szerelje össze a terméket, hanem nyújtson be reklamációt. A termék sérült elemeivel történő összeszereléséből a vásárló elfogadja azok állapotát, ezért az érintett elemekre vonatkozó későbbi reklamációt nem fogadjuk el.
A megadott maximális teherbírását tilos túllépni, ellenkező esetben a bútor megsérülhet vagy tönkremehet.
A bútor falra szerelése vagy feldőlés elleni rögzítése előtt ellenőrizze a fal típusát és teherbírását, majd válasszon az adott falfajtának megfelelő tipliket és csavarokat. Ha nem biztos a megfelelő rögzítési mód kiválasztásában, kérje szakember segítségét. A felszerelést kizárólag szakképzett személy végezheti.
A fa bútorlapokat tartalmazó bútorok olyan anyagokat bocsáthatnak ki, amelyek befolyásolhatják a beltéri levegő minőségét. Ezért javasoljuk, hogy a bútor összeszerelését követően legalább négy héten keresztül rendszeresen és alaposan szellőztesse a helyiséget.

GB Before starting the furniture assembly, all elements should be checked for damage. If any element of the product is damaged, please refrain from installing the product and file a complaint.
The specified maximum load values must not be exceeded. Otherwise, the piece of furniture may be damaged or destroyed.
Before suspending or fixing furniture to the wall (in order to prevent falling over), check the type and strength of the wall. Select wall plugs and screws appropriate for the given type of the wall. In the case of doubts, contact a specialist. The installation must be performed by a competent person.
Furniture containing wood-based panels can emit polluting substances into the indoor air. Therefore recommended, after installing the furniture, to ventilate the room frequently for at least four weeks.

SK Pred začatím montáže skontrolujte, či nie sú niektoré diely nábytku poškodené. Ak je niektorý diel poškodený, výrobok nemontujte a reklamujte ho. Montážou výrobku s poškodenými dielmi kupujúci akceptuje ich stav, a preto reklamácia týchto dielov nebude uznaná.
Uvedené hodnoty maximálneho zaťaženia sa nesmú prekročiť, inak môže dôjsť k poškodeniu alebo zničeniu nábytku.
Pred zavesením nábytku alebo jeho upevnením na stenu (ako ochrana pred prevrátením) skontrolujte typ a nosnosť steny a zvoľte k nej vhodné hmoždinky a skrutky. V prípade pochybností sa obráťte na odborníka. Montáž musí vykonať odborne spôsobilá osoba.
Nábytok obsahujúci dosky na báze dreva môže vylučovať znečisťujúce látky do vnútorného ovzdušia. Preto odporúča sa po inštalácii nábytku miestnosť pravidelne vetrať aspoň štyri týždne.

IT Prima di iniziare l'assemblaggio del mobile, tutti gli elementi dovrebbero essere controllati per danni. Se qualche elemento del prodotto è danneggiato, astenersi dall'installare il prodotto e presentare un reclamo.
I valori di carico massimo specificati non devono essere superati. In caso contrario, il mobile potrebbe essere danneggiato o distrutto.
Prima di appendere i mobili,oppure attaccarli al muro (per proteggerli da ribaltamenti), verifica prima la tipologia e resistenza del muro. Scegli i tasselli e viti piu adatti per il tipo di muro. In caso di dubbi contattare uno specialista. Il montaggio deve essere fatto da una persona competente.
I mobili contenenti pannelli a base di legno possono emettere sostanze inquinanti nell'aria interna. Perciò si consiglia, dopo aver installato i mobili, di aerare frequentemente il locale per almeno quattro settimane.

NL Voordat u met de meubelmontage begint, moeten alle elementen op schade worden gecontroleerd. Als een onderdeel van het product beschadigd is, installeer het dan niet en dien een klacht in.
Overschrijd de aangegeven maximale belastingen niet. Anders kan het meubelstuk worden beschadigd of vernield.
Voordat u het meubel ophangt of bevestigt tegen de muur (om het te beschermen tegen omvallen) dient u het type en de duurzaamheid van deze muur na te kijken. Maak gebruik van pluggen en schroeven die geschikt zijn voor het type muur. Neem in geval van twijfels contact op met een specialist. De assemblage dient te worden uitgevoerd door iemand met kennis van zaken.
Meubels met panelen op houtbasis kunnen vervuilende stoffen in de binnenlucht uitstoten. Daarom Het is raadzaam om na het plaatsen van het meubilair de ruimte minimaal vier weken regelmatig te ventileren.

TR Mobilya montajına başlamadan önce tüm elemanlarda hasar olup olmadığı kontrol edilmelidir. Ürünün herhangi bir parçası hasar görmüşse, lütfen ürünü kurmayın ve şikayette bulunun.
Belirtilen azami yuk degerini asmayiniz, aksi taktirde mobilya parcasi zarar gorebilir veya kullanilamazehele gelebilir.
Mobilyayı duvara asmadan veya montaj etmeden önce (devrilmesini önlemek için) duvarın türünü ve dayanıklığını kontrol edin. Duvara uygun dübelleri ve vidaları seçin. Emin olamamanız durumunda bir uzman ile irtibata geçin. Kurulum yetkili bir kişi tarafından yapılmalıdır.
Ahşap bazlı paneller içeren mobilyalar iç mekan havasına kirletici maddeler yayabilir. Öyleyse Mobilyaların kurulumundan sonra odanın en az dört hafta boyunca sık sık havalandırılması önerilir.

RO Înainte de a începe asamblarea mobilierului, toate elementele trebuie verificate pentru a nu se deteriora. Dacă vreun element al produsului este deteriorat, vă rugăm să vă abțineți de la instalarea produsului și să depuneți o reclamație.
Valorile maxime de sarcină specificate nu trebuie depășite. În caz contrar, piesa de mobilier poate fi deteriorată sau distrusă.
Înainte de suspendarea unei piese de mobilier sau atașarea acestuia la perete (pentru a preveni basculare), verificați în prealabil tipul și gradul de rezistență a peretelui. Montați diblurile și șuruburile adecvate pentru tipul de perete. În caz de îndoiali, consultați un specialist. Instalarea trebuie să fie efectuată de către o persoană competentă.
Mobilierul care conține panouri pe bază de lemn poate emite substanțe poluante în aerul interior. Prin urmare se recomanda ca, dupa montarea mobilierului, aerisirea frecventa a incaperii timp de cel putin patru saptamani.

ES Antes de comenzar el montaje de los muebles, todos los elementos deben comprobarse en busca de daños. Si algún elemento del producto está dañado, absténgase de instalar el producto y presente una queja.
No se deben exceder los valores de carga máxima especificados. De lo contrario, el mueble puede dañarse o destruirse.
Antes de colgar o fijar el mueble en el muro (a fin de proteger contra el vuelco del mueble), compruebe de antemano la naturaleza y la resistencia de la pared. Seleccione tacos y tornillos adecuados para el tipo de la pared. En caso de duda, consulte a un especialista, debiendo efectuar este montaje una persona competente.
Los muebles que contienen paneles de madera pueden emitir sustancias contaminantes al aire interior. Por lo tanto Se recomienda, después de instalar los muebles, ventilar la habitación con frecuencia durante al menos cuatro semanas.

PT Antes de iniciar a montagem do móvel, todos os elementos devem ser verificados quanto a danos. Se algum elemento do produto estiver danificado, evite instalar o produto e apresente uma reclamação.
Os valores de carga máxima especificados não devem ser excedidos. Caso contrário, o móvel pode ficar danificado ou destruído.
Antes de suspender ou fixar móveis à parede (para evitar quedas), verifique o tipo e a resistência da parede. Selecione buchas e parafusos adequados ao tipo de parede. Em caso de dúvida contacte um especialista. A instalação deve ser realizada por uma pessoa competente.
Os móveis que contenham painéis de madeira podem emitir substâncias poluentes para o ar interior. Assim, recomenda-se, após a instalação dos móveis, ventilar o ambiente frequentemente durante pelo menos quatro semanas.

RU Прежде чем приступить к сборке мебели, следует проверить все элементы на предмет повреждений. Если какой-либо элемент продукта поврежден, воздержитесь от установки продукта и подайте жалобу.
Указанные максимальные значения нагрузки превышать нельзя. В противном случае предмет мебели может быть поврежден или разрушен.
Прежде чем подвешивать или крепить мебель к стене (во избежание падения), проверьте тип и прочность стены. Выбирайте дюбели и шурупы, подходящие для данного типа стены. В случае сомнений обратитесь к специалисту. Установка должна выполняться компетентным лицом.
Мебель, состоящая из древесных плит, может выделять загрязняющие вещества в воздух в помещении. Поэтому рекомендуется после установки мебели часто проветривать помещение в течение как минимум четырех недель.



p.3

AMARO



A x8 7x50mm	B x32 8x32mm	C+D x8 P/D	C2+D x8 B/D	E x45 3,5x13mm	E2 x68 3x20mm
G2 x12	H1 x10	M x1 L=1200mm	P x24	Q2 x20 Ø15/S	R x28 H=11mm
T5 x36 6,3x24mm	U x28 L=24,3mm	V x2 L=1078mm	V7 x4	W1 x1	XA x1
ZA x8 Ø4	ZR x28 Ø15	LED L=1956mm x1 (x2) (x2) (x6) (x4) (x2)			

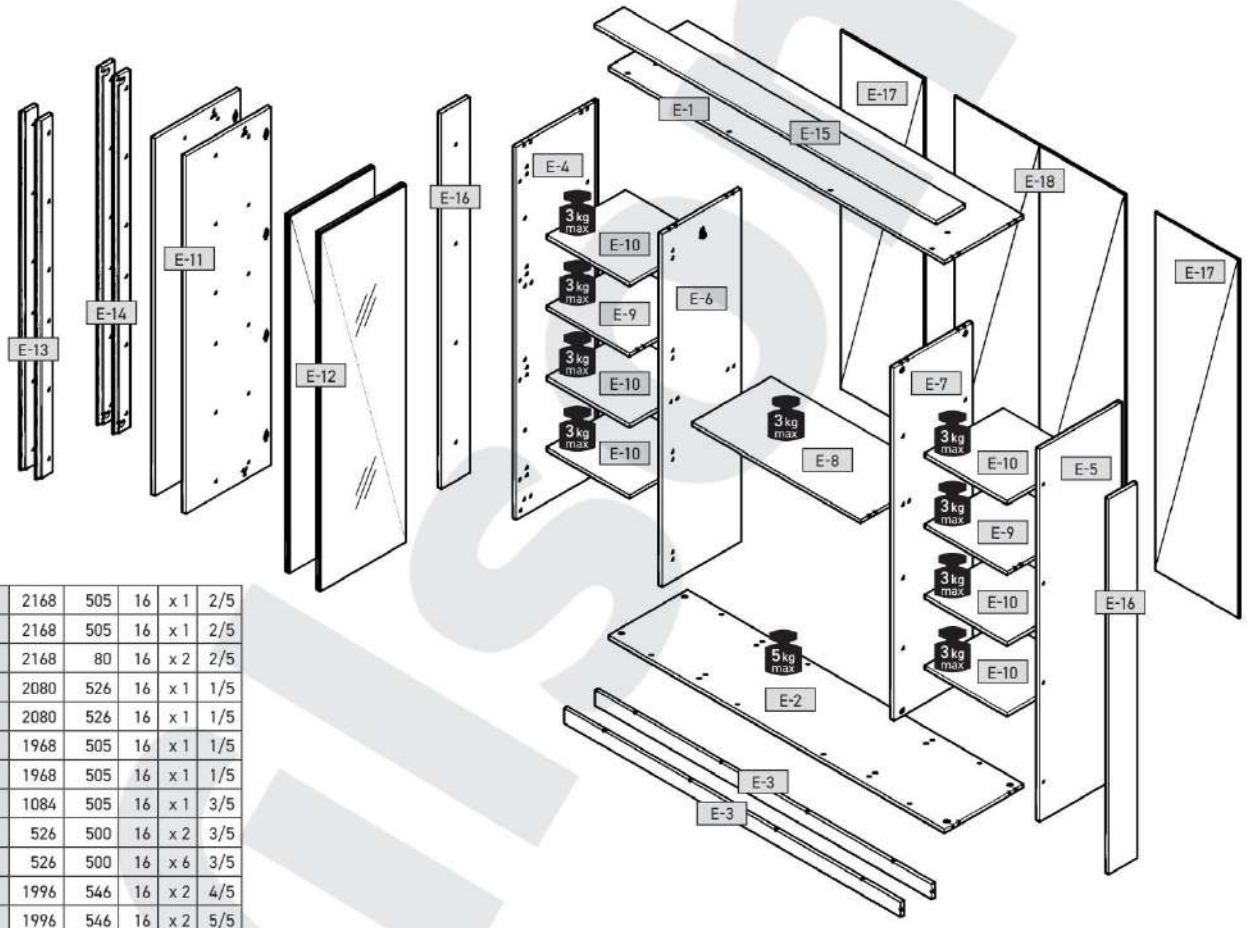

E-1	2168	505	16	x 1	2/5
E-2	2168	505	16	x 1	2/5
E-3	2168	80	16	x 2	2/5
E-4	2080	526	16	x 1	1/5
E-5	2080	526	16	x 1	1/5
E-6	1968	505	16	x 1	1/5
E-7	1968	505	16	x 1	1/5
E-8	1084	505	16	x 1	3/5
E-9	526	500	16	x 2	3/5
E-10	526	500	16	x 6	3/5
E-11	1996	546	16	x 2	4/5
E-12	1996	546	16	x 2	5/5
E-13	1996	90	16	x 2	2/5
E-14	1996	90	16	x 2	2/5
E-15	2200	180	16	x 1	2/5
E-16	2096	180	16	x 2	2/5
E-17	541	1997	3	x 2	4/5
E-18	1100	1997	3	x 1	4/5

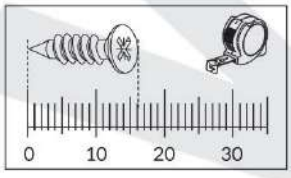

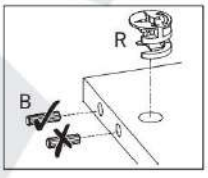

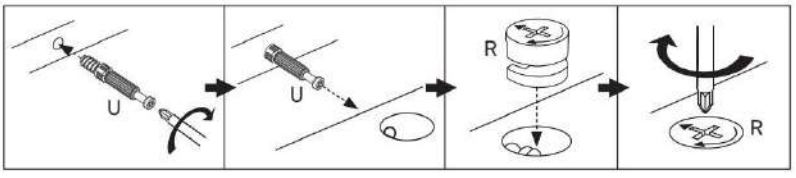

p.4

AMARO



1



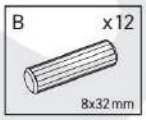

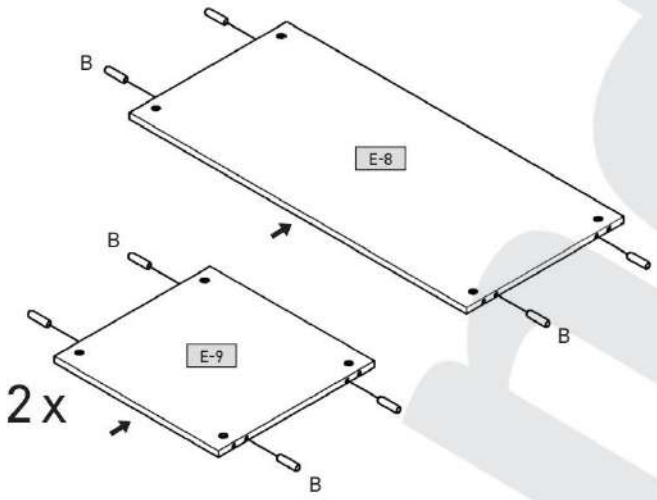

2





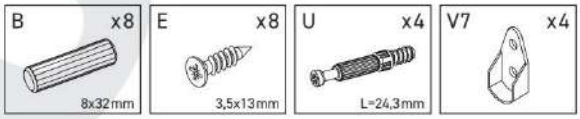

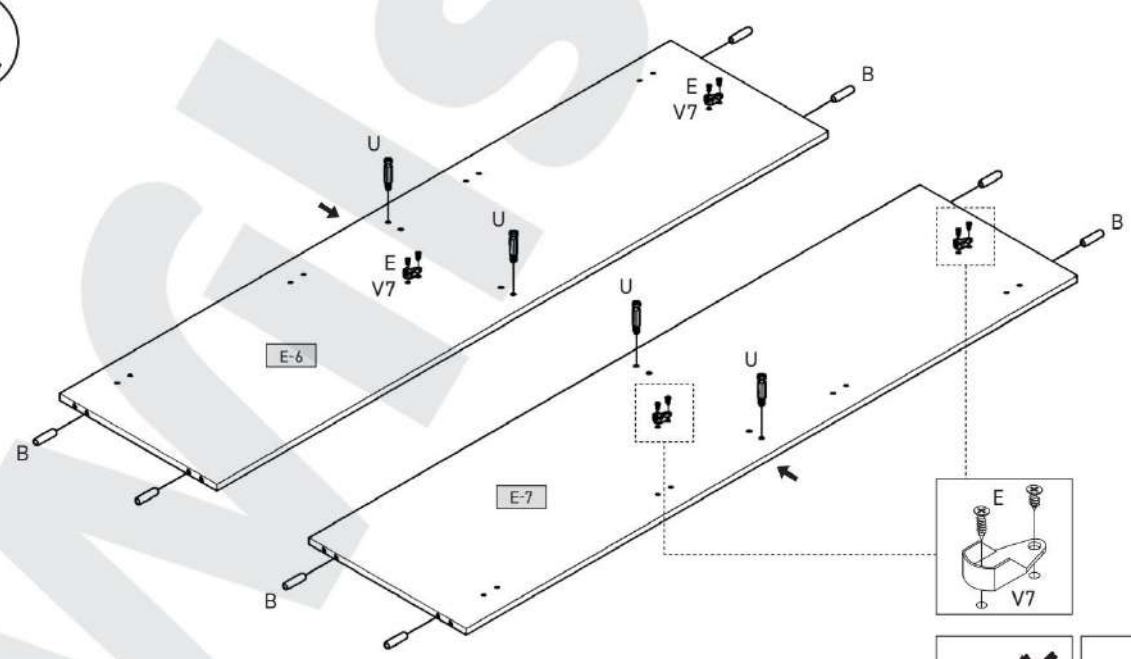

wisorado

AMARO



3



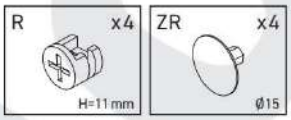
R
x4
H=11 mm
ZR
x4
Ø15

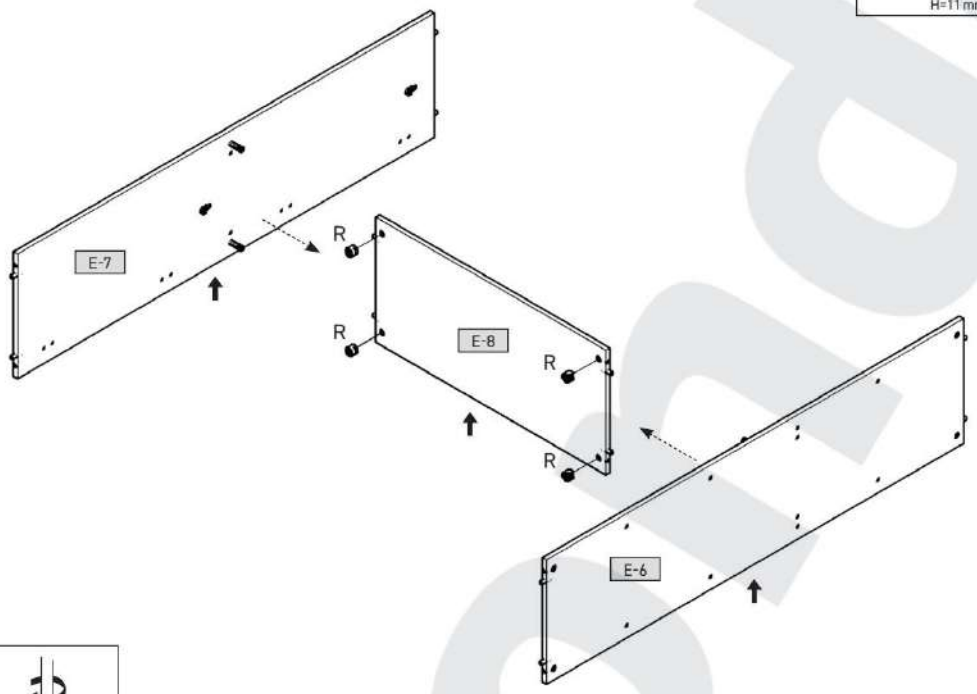
E-7
E-8
E-6
R
R
R
R

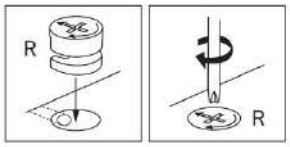
R
R

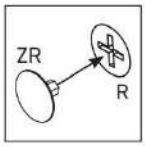
ZR
R

4

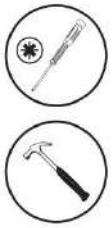

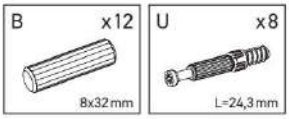
B
x12
8x32 mm
U
x8
L=24,3 mm

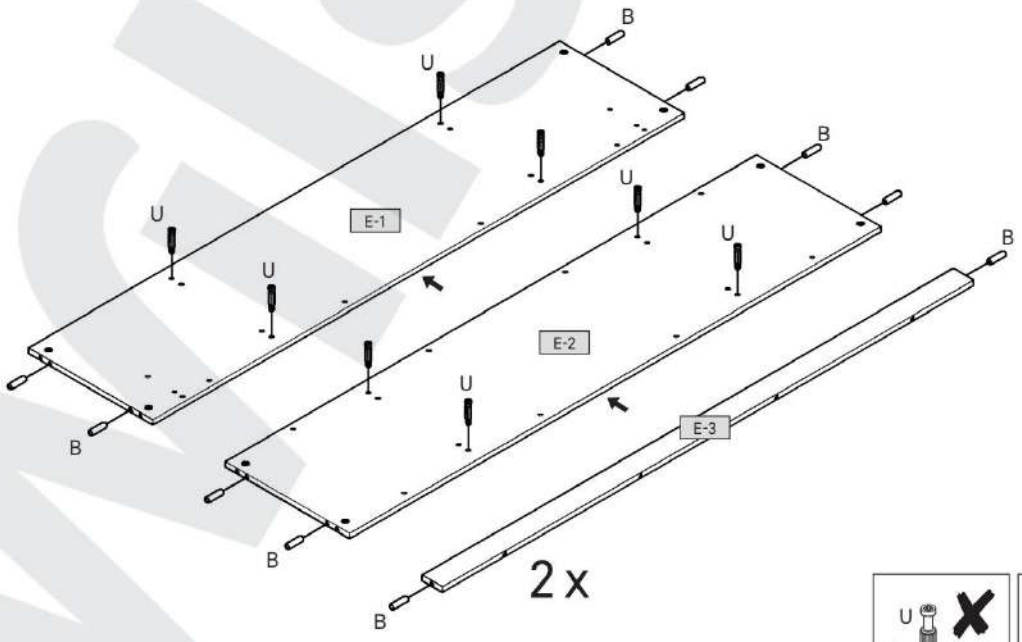
E-1
E-2
E-3
B
U
2 x

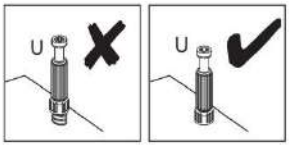
U
U

AMARO



5

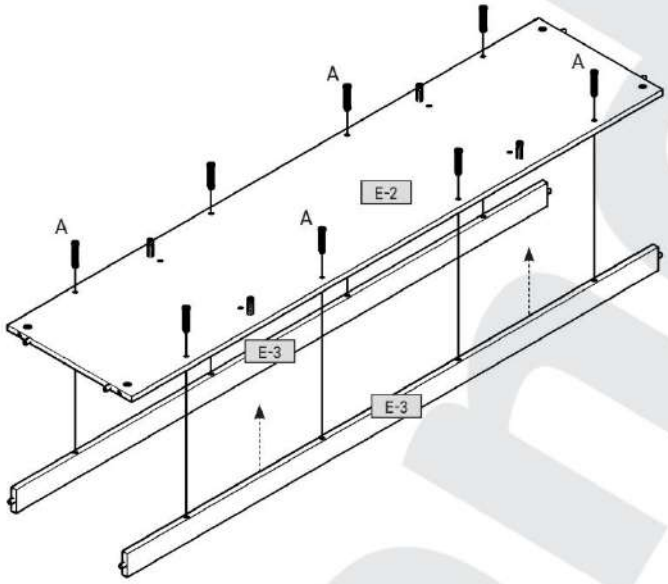
A
A
A
A
E-2
E-3
E-3

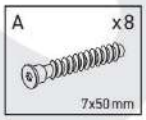
A x8
7x50 mm

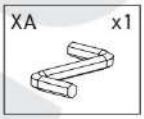
XA x1

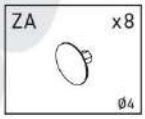
ZA x8
Ø4

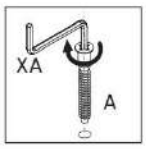
XA
A

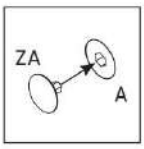
ZA
A

6



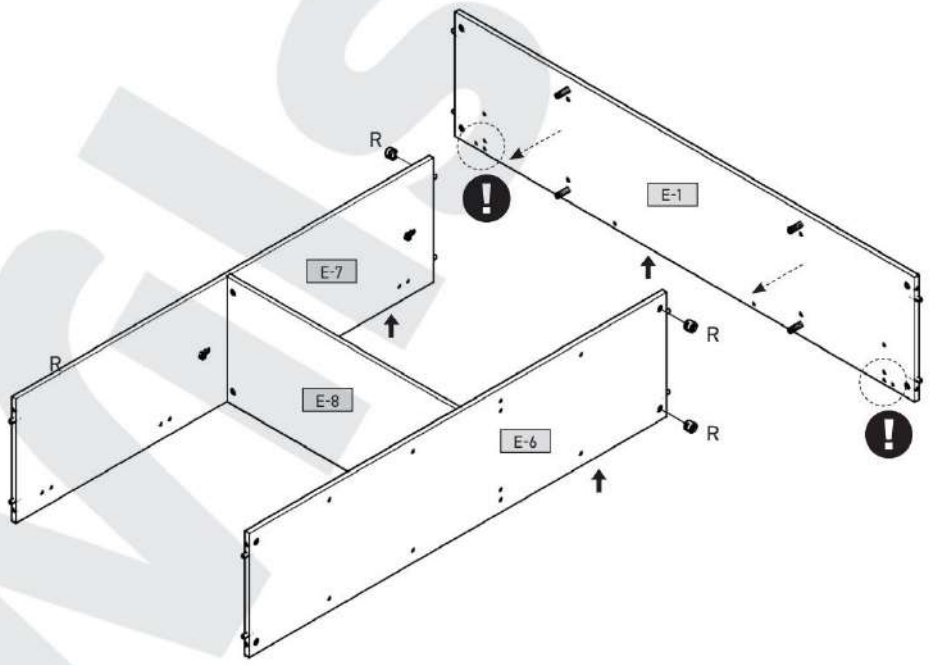
R
E-1
E-7
R
R
E-8
E-6
R

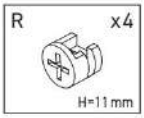
R x4
H=11 mm

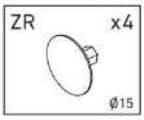
ZR x4
Ø15

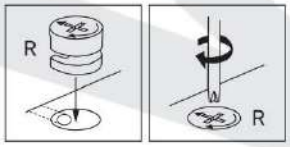
R
R

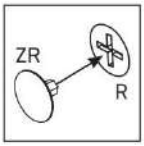
ZR
R

AMARO



7



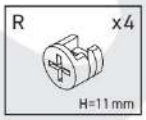
R
x4
H=11 mm

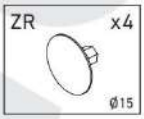
ZR
x4
Ø15

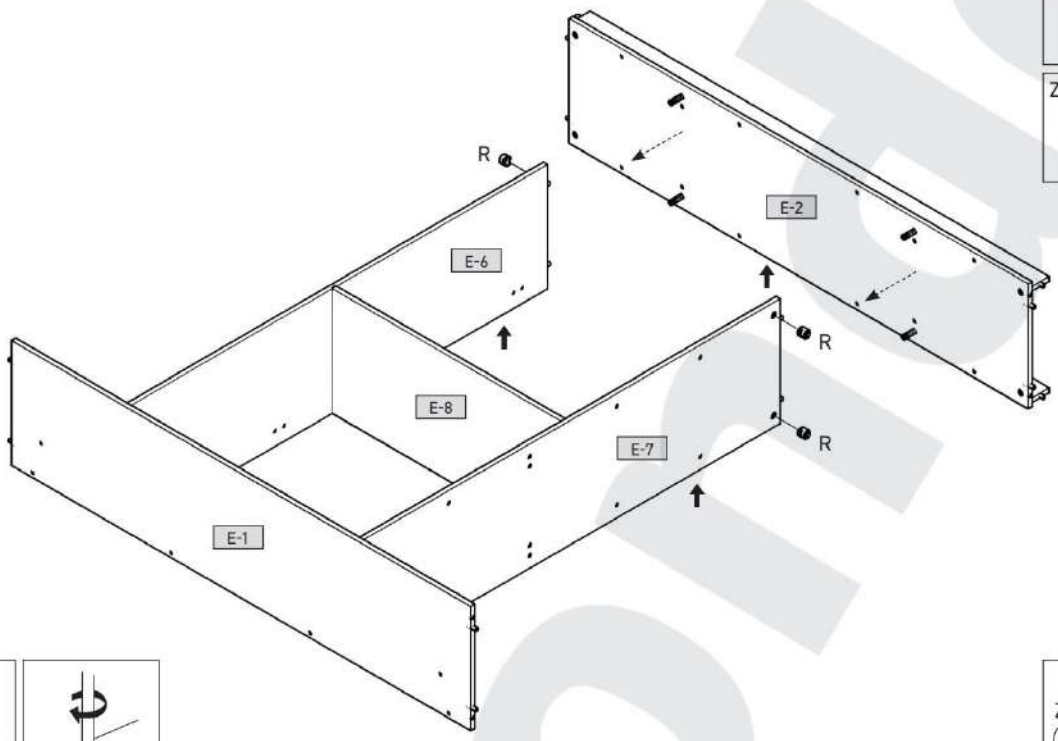
R
E-2
E-6
R
E-8
E-7
R
E-1

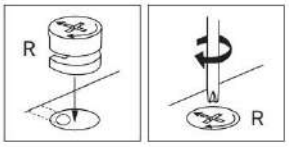
R
R

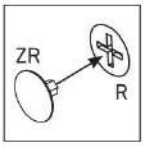
ZR
R

8



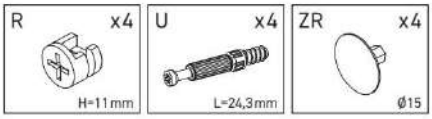
R
x4
H=11 mm
U
x4
L=24,3 mm
ZR
x4
Ø15

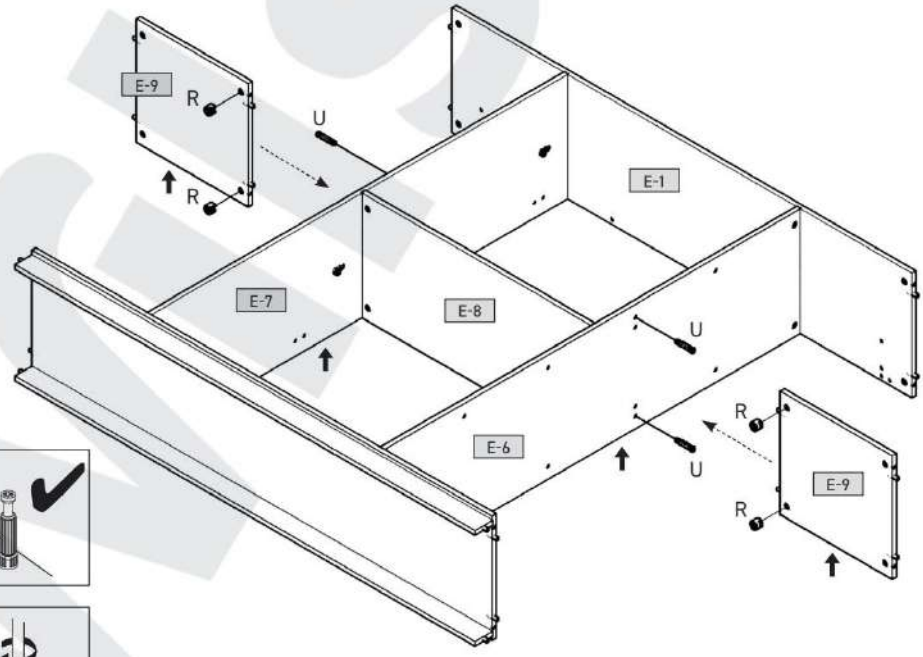
E-9
R
U
R
E-1
E-7
E-8
U
R
E-6
U
E-9
R

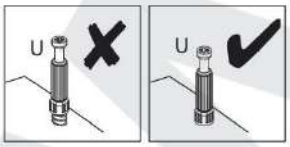
U
U

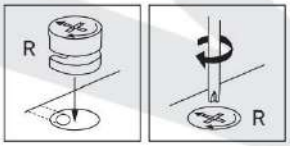
R
R

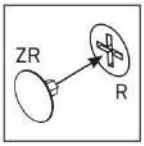
ZR
R

AMARO



9




U
x12
L=24,3 mm

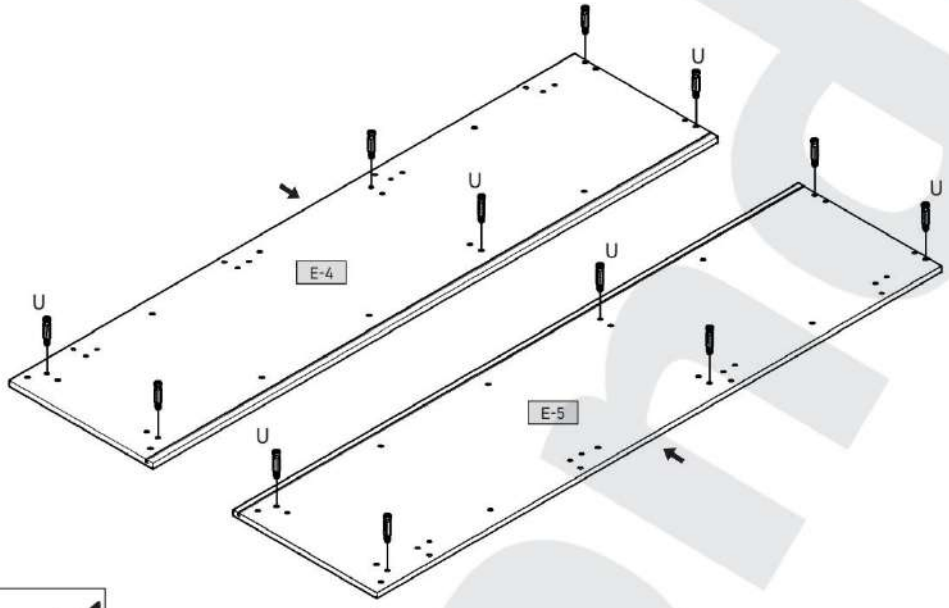
U
U
U
U
U
E-4
E-5

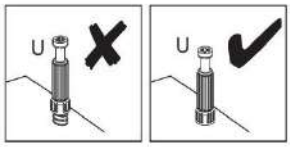
U
U

10



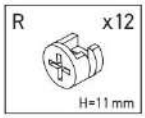
R
x12
H=11 mm

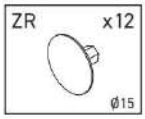
ZR
x12
Ø15

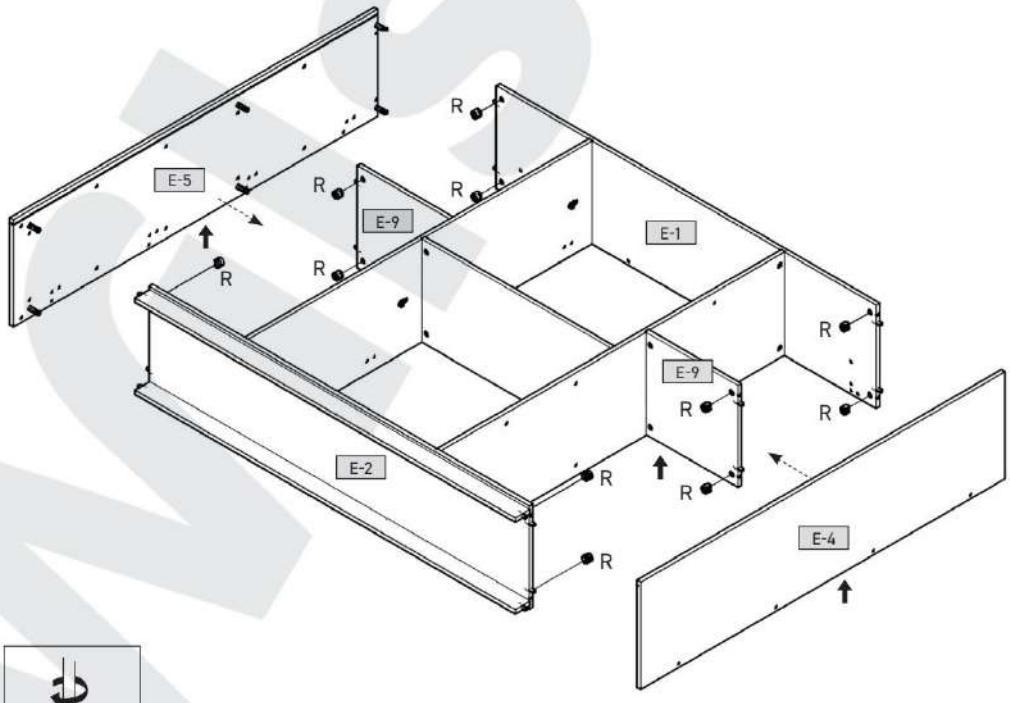
E-5
E-9
E-1
E-9
E-2
E-4
R

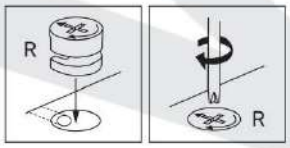
R
R

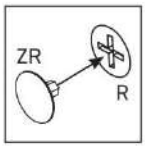
ZR
R

AMARO



11









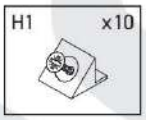
H1
x10

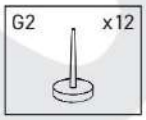
G2
x12

100 mm
H1
H1
100 mm
H1
E-17
E-18
H1
G2
E-5
G2
E-3
G2
E-17
H1
H1
E-3
E-4
G2
G2

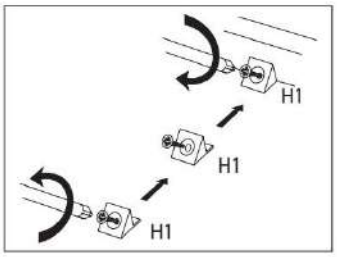
H1
H1
H1

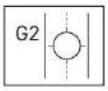
G2

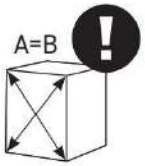
A=B

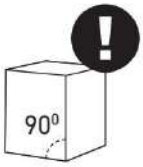
90⁰

12






E2
x68
3x20mm

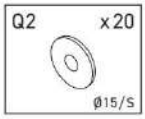
Q2
x20
Ø15/S

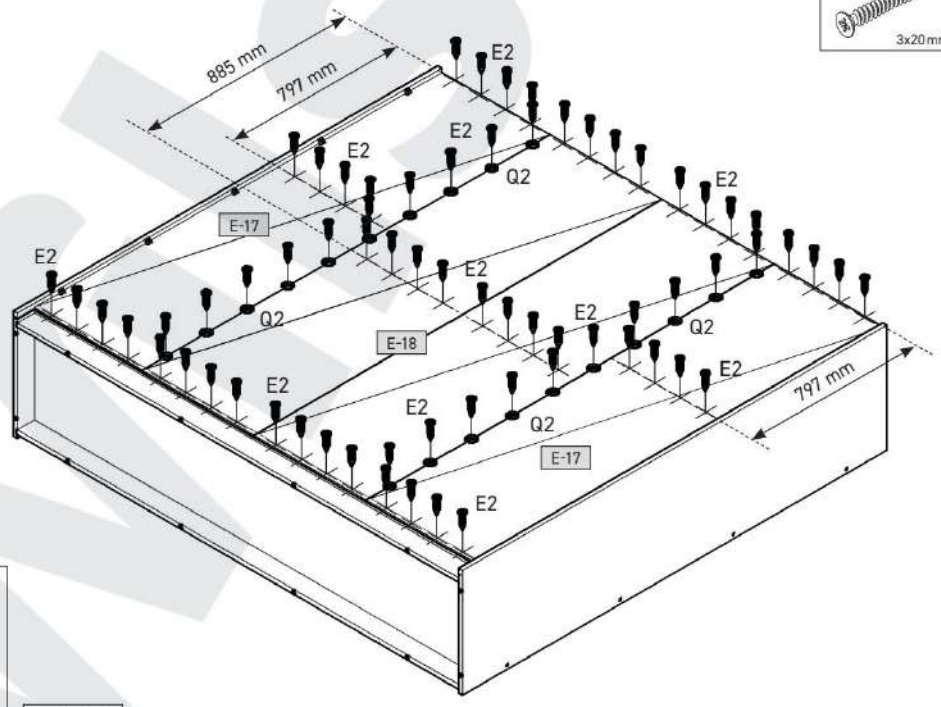
885 mm
797 mm
E2
E2
E2
Q2
E2
E-17
E2
E2
Q2
E2
Q2
E-18
E2
E2
E2
Q2
E2
797 mm
E-17
E2


E2
Q2


E2


E2

AMARO



13

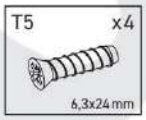
T5
x4
6,3x24 mm



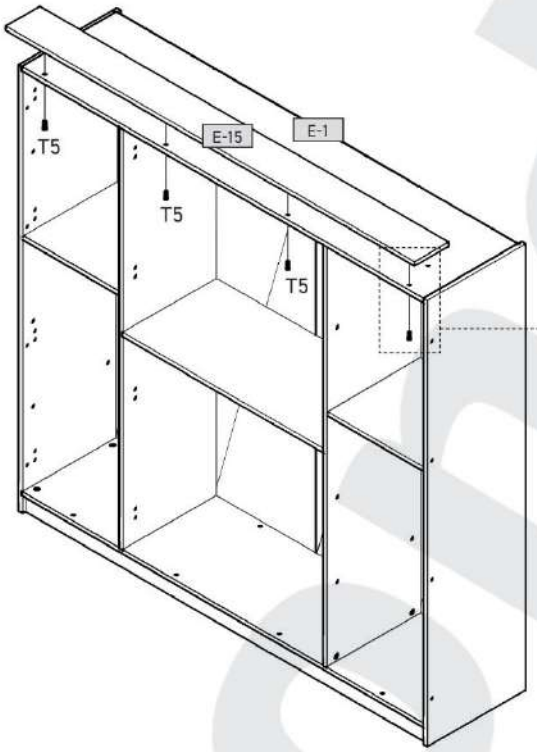
T5
E-15
T5
E-1
T5

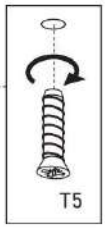
T5

14


T5
x8
6,3x24 mm



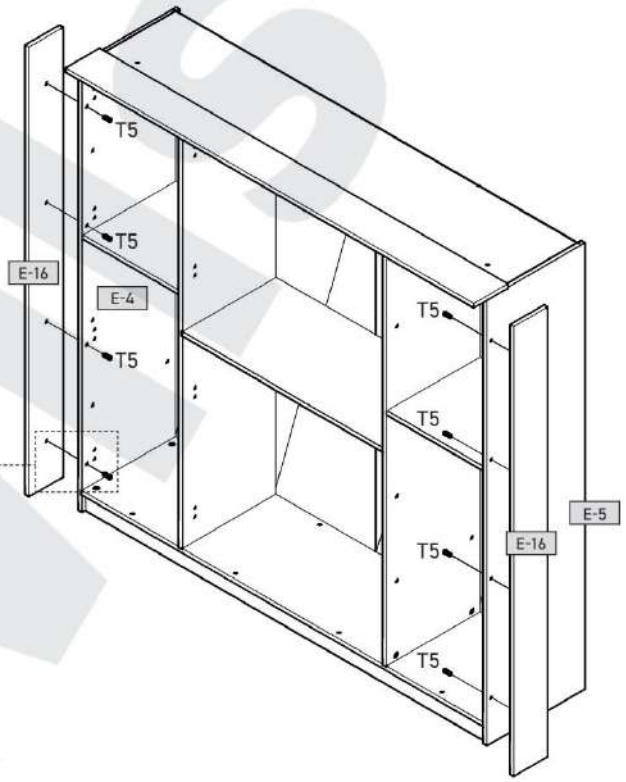
T5
T5
E-16
E-4
T5
T5
T5
T5
E-16
E-5
T5

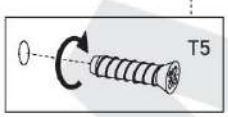
T5

AMARO



15



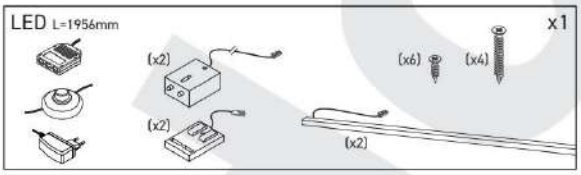
LED L=1956mm
x1
(x2)
(x2)
(x6)
(x4)
(x2)

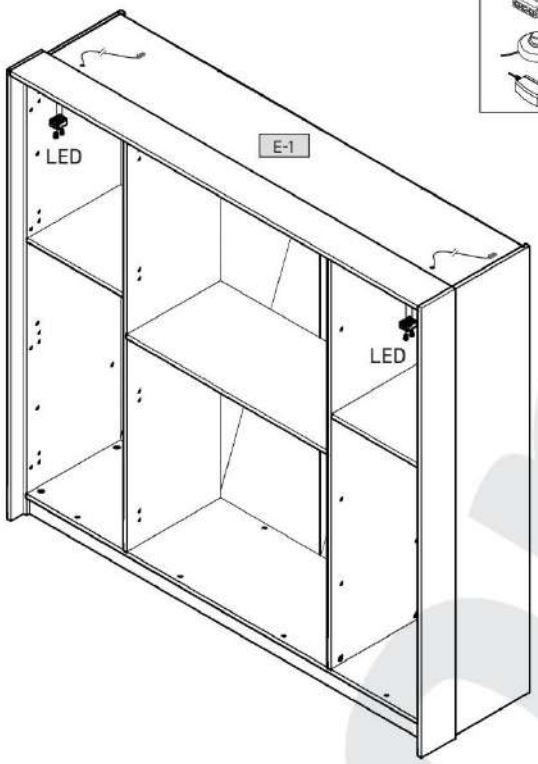
LED
E-1
LED

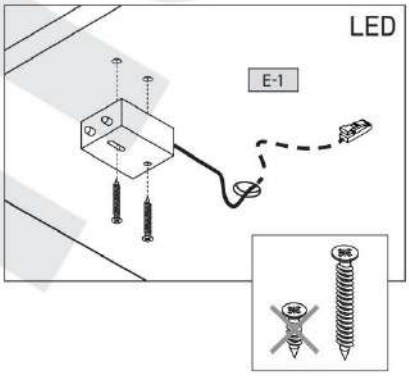
LED
E-1

16



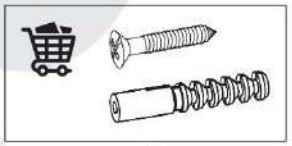

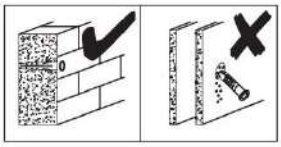


E
W1
E-1
P
P
P
V
V
P
P
P

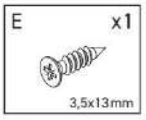
E
x1
3,5x13mm

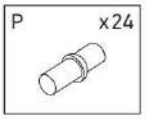
P
x24

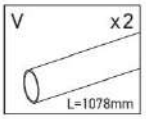
V
x2
L=1078mm

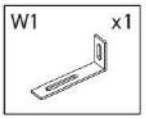
W1
x1

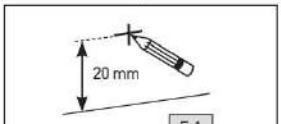
20 mm
E-1

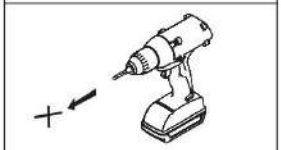



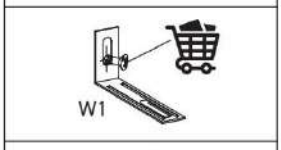
W1

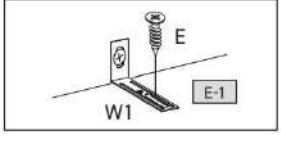
E
E-1
W1

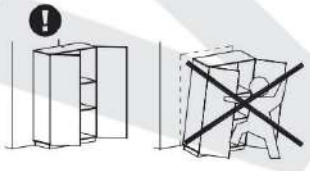

P

AMARO



17



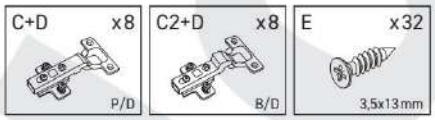
C+D x8
P/D
C2+D x8
B/D
E x32
3,5x13mm

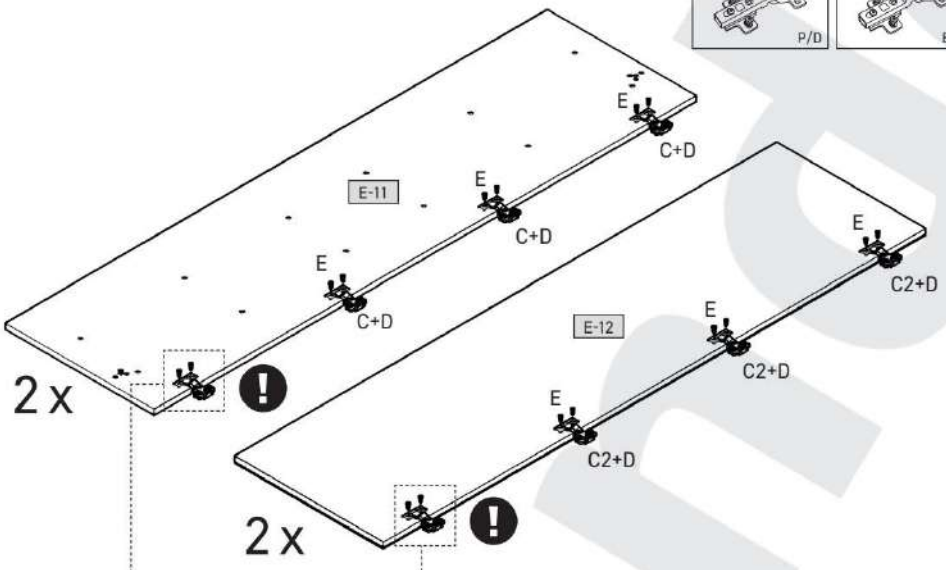
E-11
E-12
E
C+D
C2+D
2 x
2 x

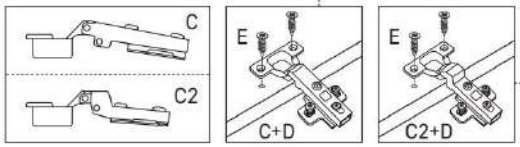
C
C2
E
C+D
E
C2+D

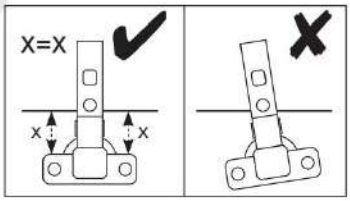
X=X
x
x

18



E-14
2x
2x
2x
E-14
E-14

AMARO

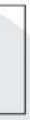

19





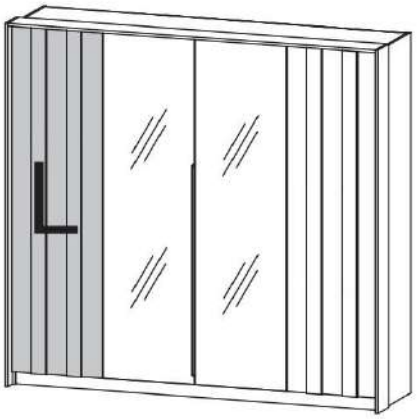

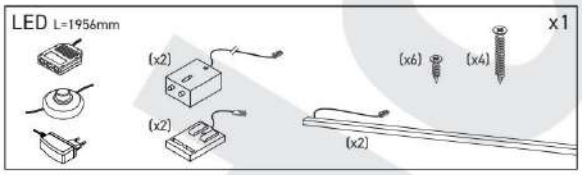

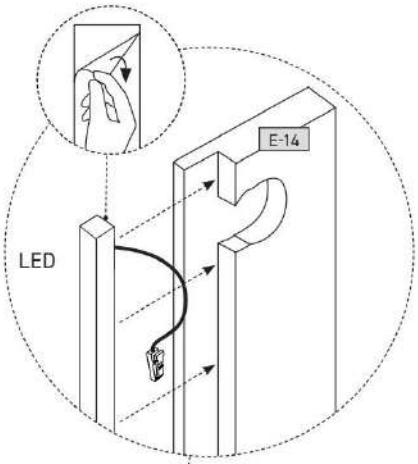

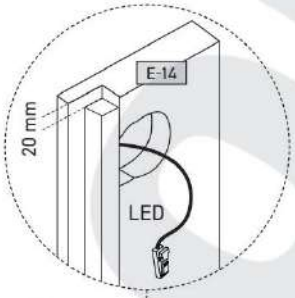

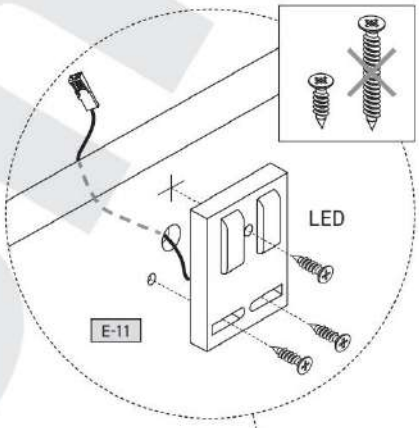

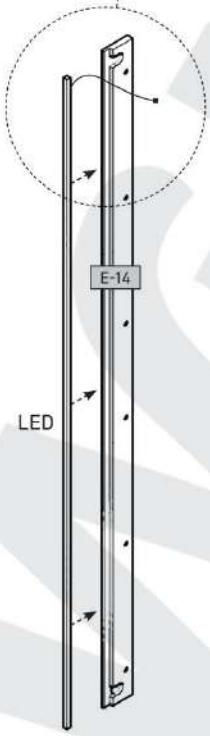

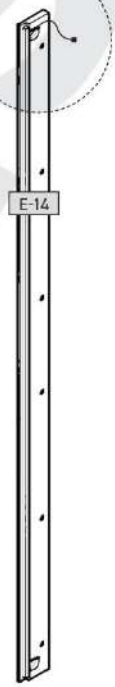

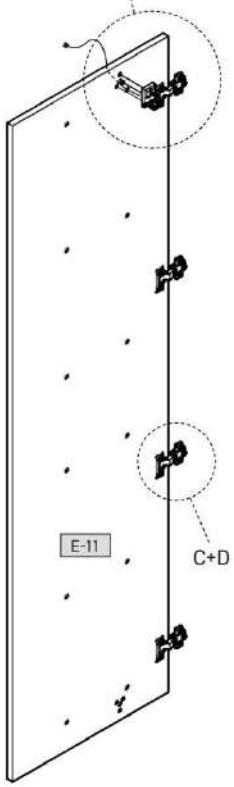

Wisoma

AMARO



20




LED



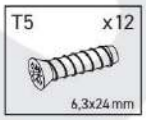
T5
x12
6,3x24 mm

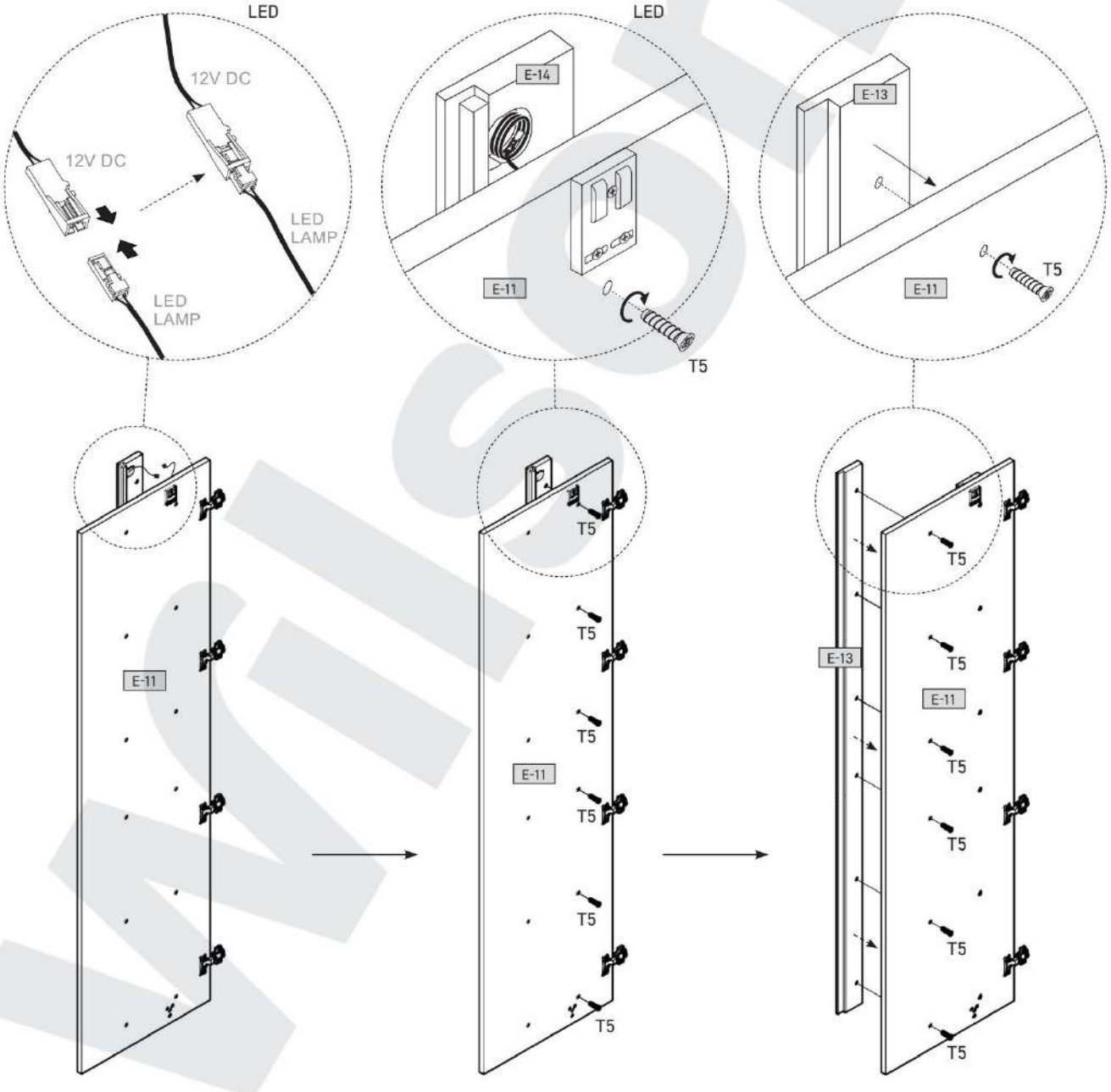
LED
12V DC
12V DC
LED
LAMP
LED
LAMP
LED
E-14
E-11
T5
LED
E-13
E-11
T5
E-11
T5
T5
T5
E-11
T5
T5
T5
E-13
T5
E-11
T5
T5
T5
T5

AMARO



21





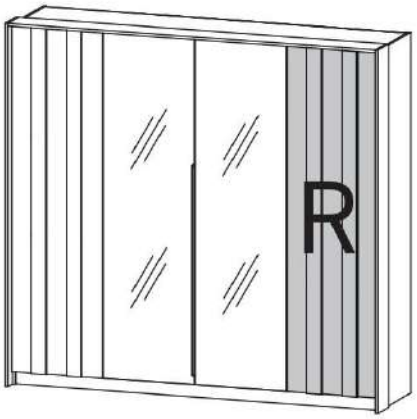

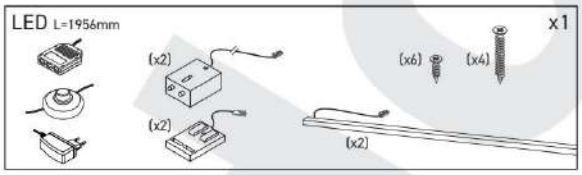

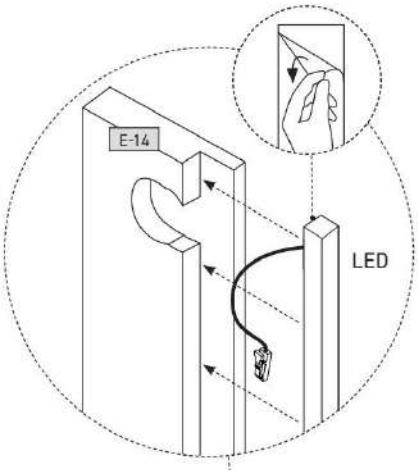

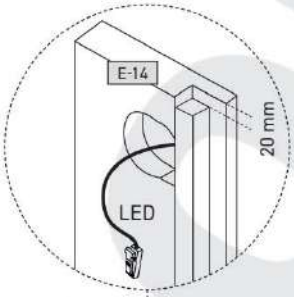

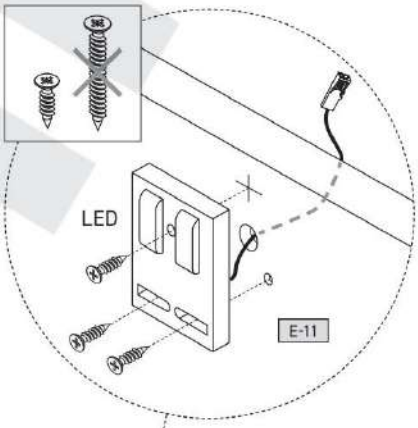

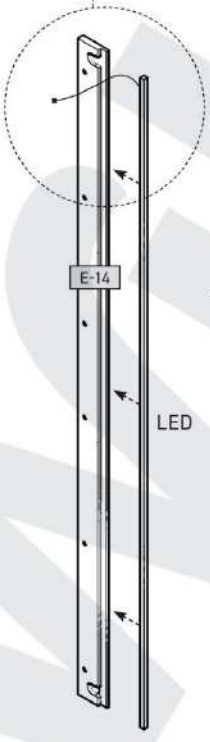

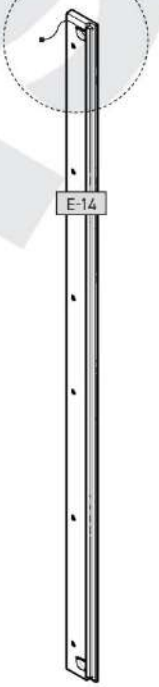

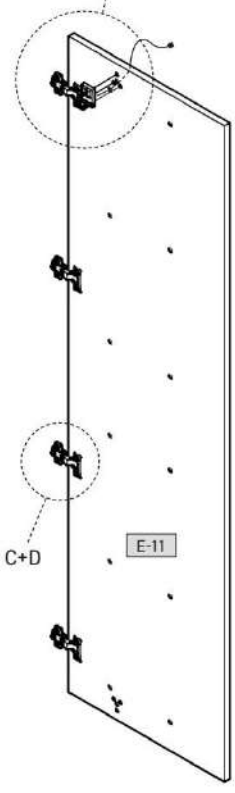

Wisona

AMARO



22




LED

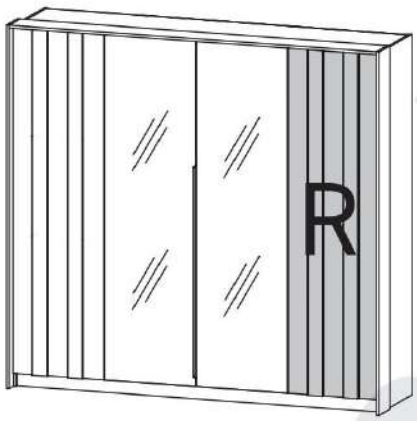
R

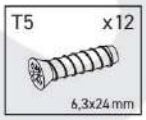
T5
x12
6,3x24 mm

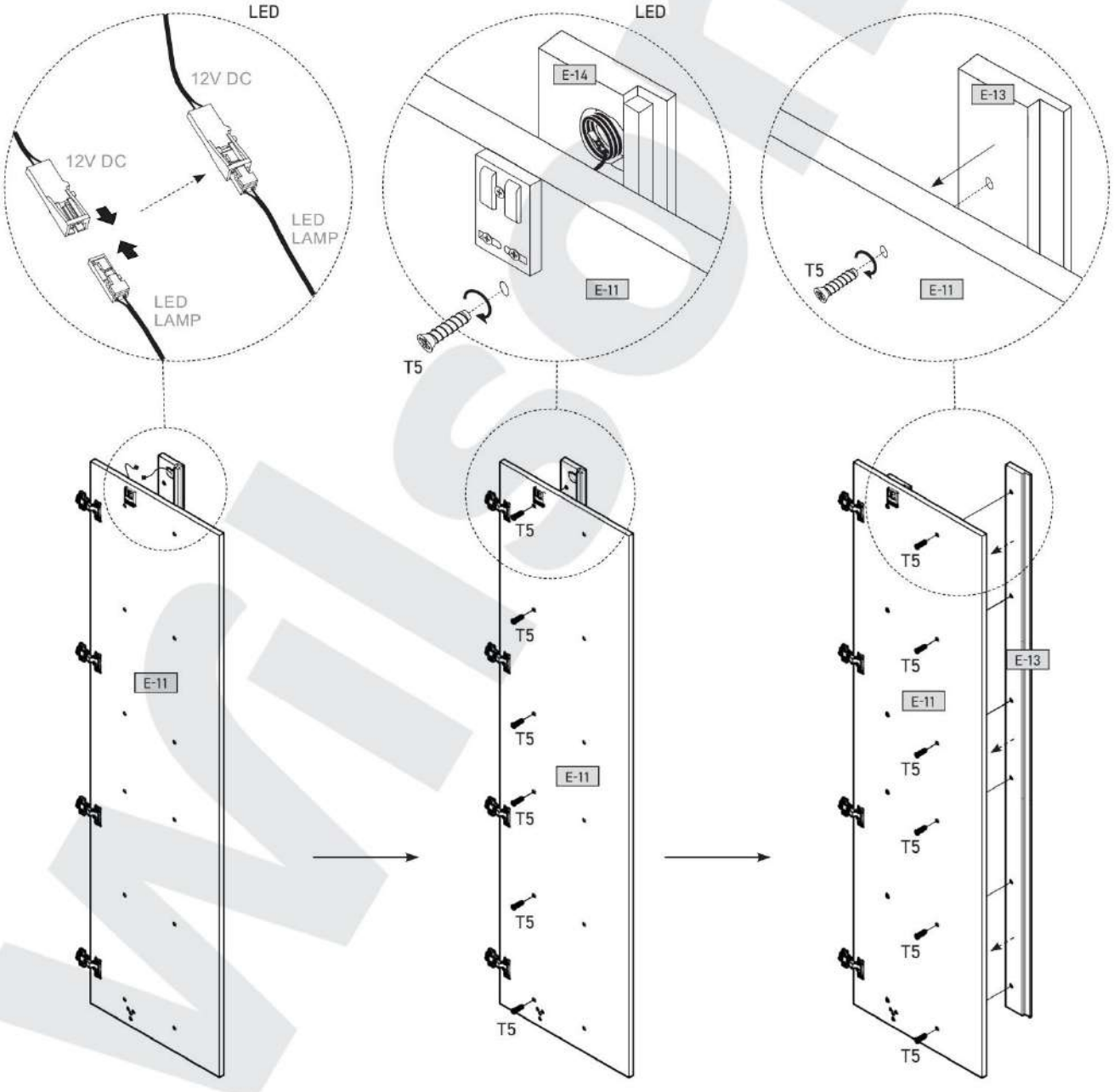
LED
12V DC
12V DC
LED
LAMP
LED
LAMP
LED
E-14
E-11
T5
LED
E-13
T5
E-11
E-11
T5
T5
T5
T5
T5
E-11
E-13
E-11
T5
T5
T5
T5
T5
T5

AMARO



23

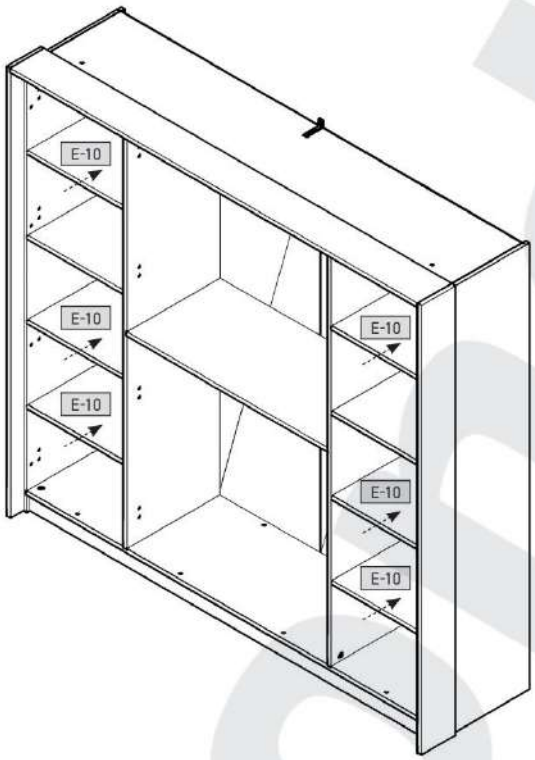

24



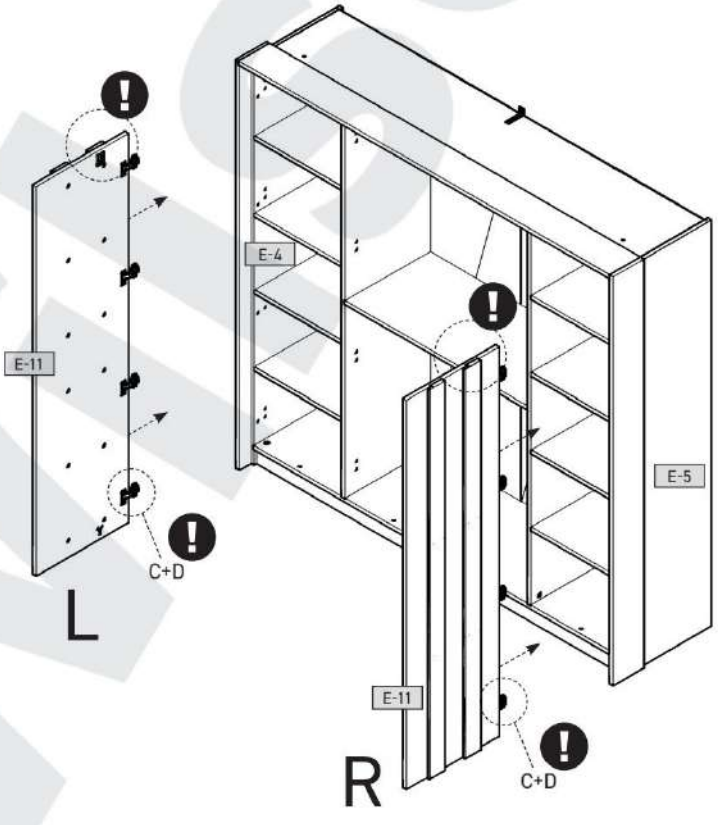

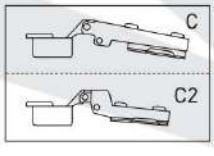

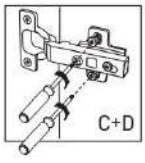

AMARO



25







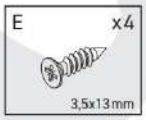
E
x4
3,5x13mm

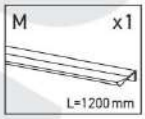
M
x1
L=1200mm

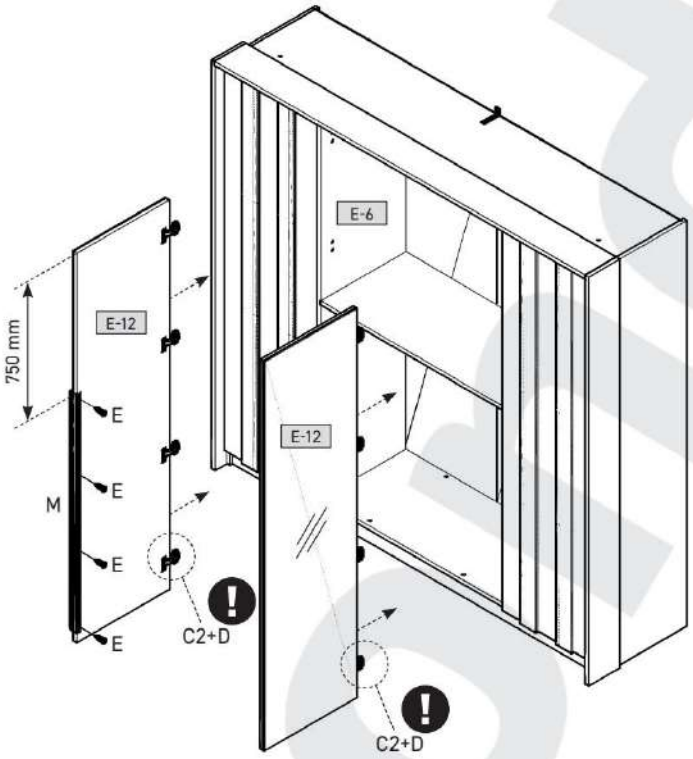
E-6
E-12
E-12
750 mm
E
E
E
E
M
C2+D
C2+D

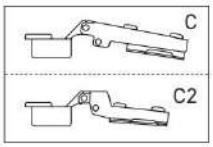
C
C2

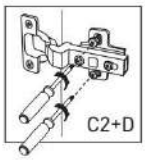
C2+D

26





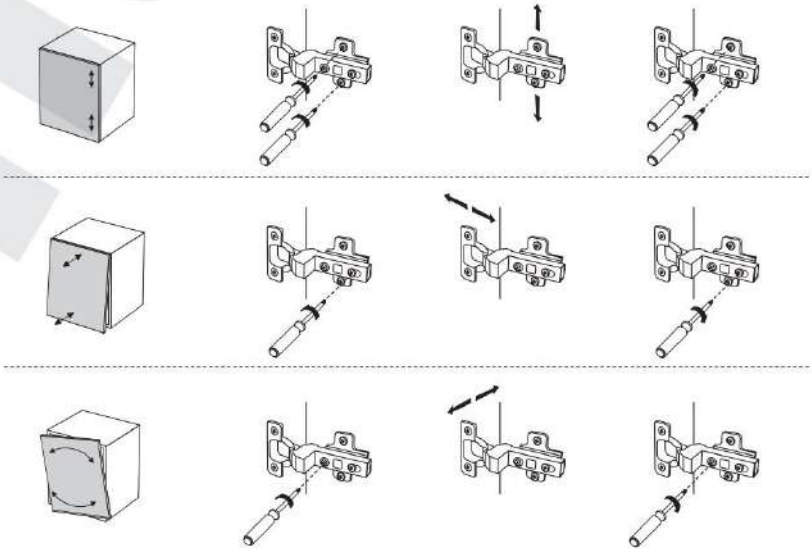

p.19	AMARO	Nr.__ / Typ. E	Serwis • Kundendienst • Dienstverlening • Servis • Service • Servis • Szerviz • Service • Сервисная служба • Assistenza • Servis • Service • Servicio • Assistência

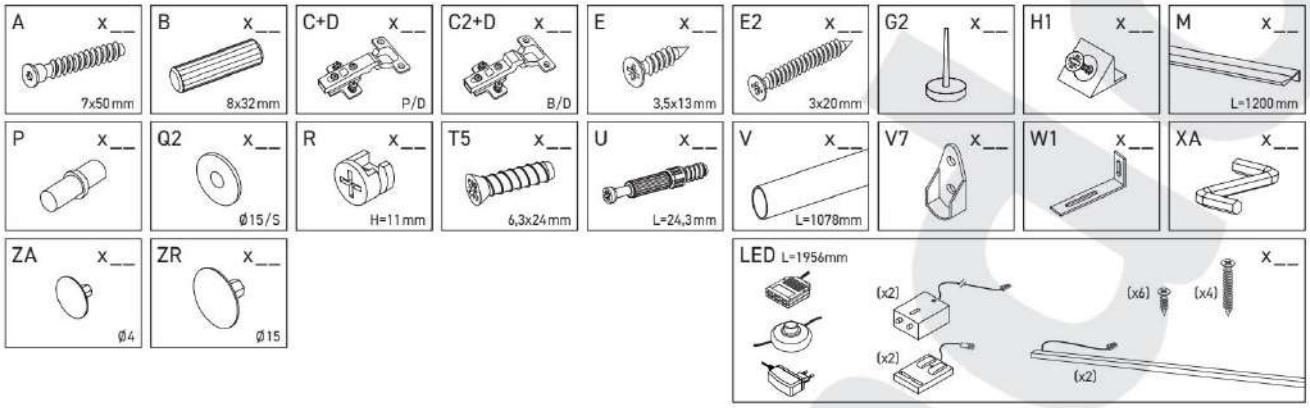

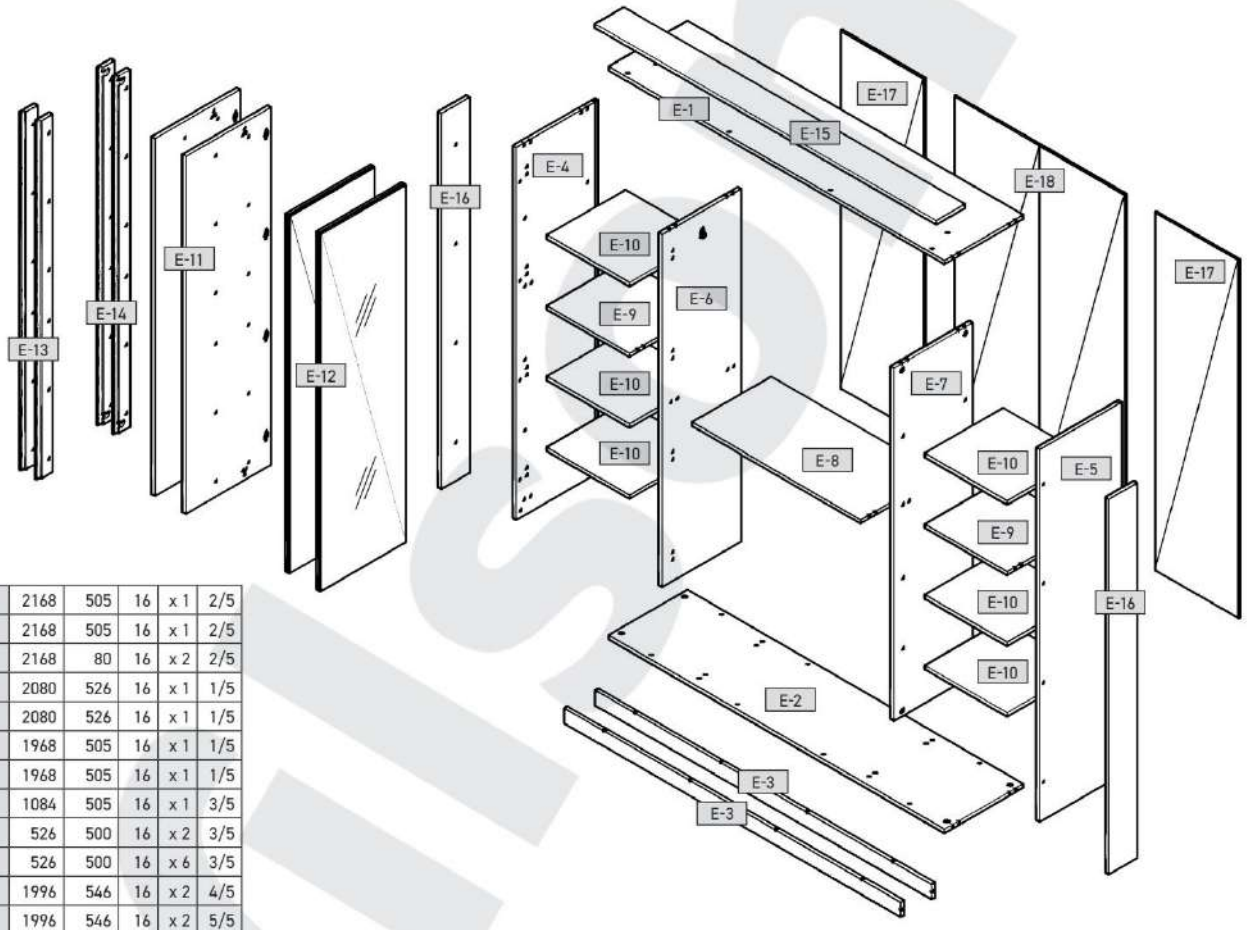

E-1	2168	505	16	x 1	2/5
E-2	2168	505	16	x 1	2/5
E-3	2168	80	16	x 2	2/5
E-4	2080	526	16	x 1	1/5
E-5	2080	526	16	x 1	1/5
E-6	1968	505	16	x 1	1/5
E-7	1968	505	16	x 1	1/5
E-8	1084	505	16	x 1	3/5
E-9	526	500	16	x 2	3/5
E-10	526	500	16	x 6	3/5
E-11	1996	546	16	x 2	4/5
E-12	1996	546	16	x 2	5/5
E-13	1996	90	16	x 2	2/5
E-14	1996	90	16	x 2	2/5
E-15	2200	180	16	x 1	2/5
E-16	2096	180	16	x 2	2/5
E-17	541	1997	3	x 2	4/5
E-18	1100	1997	3	x 1	4/5

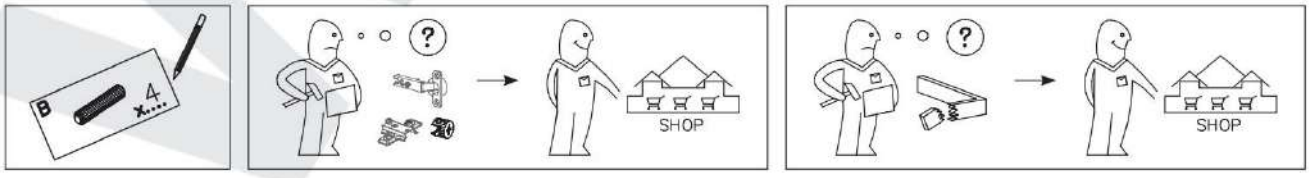

(DE) Möbel aus Naturholz und Plattenwerkstoffen

(PL) Mebel z drewna naturalnego oraz płyt drewnopochodnych

(NL) Meubelen van natuurhout en plaatmateriaal

(GB) Furniture made of natural wood and panel materials

(IT) Mobili in legno naturale e materiali pannellati

(FR) Meuble en bois naturel et plaque en dérivé du bois

(PT) Móveis feitos de madeira natural e tábuas semelhantes a madeira

(TR) Doğal ahşap ve kereste malzemelerden Üretilmiş mobilyalar

(RU) Мебель из натурального дерева и древесных панелей.

(RO) Mobilă din lemn natural şi materiale fibrolemnoase

(CZ) Nábytek z přírodního dřeva a deskových materiálů

(SK) Nábytok z prírodného dreva a drevovláknitých doskových materiálov

(HU) Bútor természetes faanyagból és bútorlapokból

(ES) Muebles de madera natural y tableros símil madera

(DE)

Liebe Kundin,
lieber Kunde,
vielen Dank für Ihre Bestellung!
Gleichgültig, ob Sie ein aus Naturholz gefertigtes Möbelstück gekauft haben, eine Hochglanzfront oder eine matte Kunststofffront – jedes Möbelstück hat seine ganz speziellen Eigenschaften.
Auch Holzbeschaffenheit und -struktur, wie zum Beispiel kleinere Äste bei Naturholzmöbeln, sind Teil der individuellen Ausstrahlung jedes einzelnen Möbelstücks.
Da Möbel aus Naturholz ständigen Klima- und Feuchtigkeitsschwankungen ausgesetzt sind, können vereinzelt Veränderungen in der Oberfläche auftreten wie z.B. Haarrisse oder Farbveränderungen.
Generell nimmt im Laufe der Zeit die Helligkeit ab und die Farbsättigung zu – das Holz dunkelt nach.
Die genannten Veränderungen sind bei einem Natur-Rohstoff wie Holz ein normaler Prozess.
Dieses Büchlein soll Ihnen ein paar Tipps zur Pflege Ihres Möbelstücks geben, damit Sie lange Freude daran haben können.

Grundsätzlich gilt:
• Keine heißen Gegenstände auf die Möbel stellen.
• Keine Kerzen direkt auf die Möbel stellen.
• Verschüttete Flüssigkeiten sofort aufwischen.
• In regelmäßigen Abständen den festen Sitz von Schrauben und Beschlägen kontrollieren.
• Der typische, aromatische Holzgeruch ist bei Naturholzmöbeln immer ein Qualitätsbeweis.
• Helle Stellen an den Ästen entstehen durch einen natürlichen Harzaustritt und können mit einem trockenen, fusselfreien Tuch abpoliert werden.
• Auch von anderen Holz-, Lack-, Leder- oder Polstermaterialien ist ein schwacher Eigengeruch am Anfang unvermeidbar. Diese Gerüche verschwinden nach einiger Zeit von allein. Wenn Sie dem nachhelfen wollen, lüften Sie in der Anfangszeit häufiger und/oder wischen Sie die Möbel leicht feucht mit Wasser aus, das mit ein wenig Essig versetzt ist.
• Bewahren Sie diese Hinweise gut auf.

Pflegehinweise für Möbel aus Plattenwerkstoffen
Verwenden Sie zur Pflege Ihres Möbels aus Plattenwerkstoffen am besten ein weiches, nicht fusselndes Tuch oder ein Ledertuch. Wischen Sie die Oberflächen leicht feucht ab.
Grundsätzlich gilt: Verwenden Sie bitte **auf keinen Fall** folgende Reinigungsund Putzmittel:
• **Microfasertücher** oder **Schmutzradierer**. Diese enthalten häufig feine Schleifpartikel, die zu einem Zerkratzen der Oberflächen führen können;
• **scharfe chemische Substanzen** sowie **scheuernde Putz- oder Lösungsmittel**. Diese können die Oberflächen ebenfalls beschädigen;
• **Scheuerpulver**, **Stahlwolle** oder **Topfkratzer**. Sie zerstören die Oberfläche so stark, dass eine Aufarbeitung nicht mehr möglich ist;
• **Staubsauger**. Düsen und Bürsten können die Oberflächen zerkratzen;
• **Dampfreiniger**. Durch den hohen Druck und die Hitze, mit denen der Wasserdampf auf die Oberflächen trifft, können diese beschädigt werden oder sich sogar vom Untergrund ablösen.

Ihre Produktentwicklung

(PL)

Droga Klientko,
Drogi Kliencie,
Dziękujemy za zamówienie!
Niezależnie od tego, czy zakupiony przez Państwa mebel został wykonany z drewna litego, czy też posiada on front wykonany z płyty o wysokim połysku, lub też z płyty pokrytej matowym tworzywem sztucznym – każdy taki mebel ma swoje specjalne właściwości. Również właściwości i struktura drewna – jak np. niewielkie sloje w meblach z drewna naturalnego – nadają meblom indywidualnego charakteru. Ponieważ meble z drewna naturalnego są nieustannie wystawione na działanie wilgoci i czynników atmosferycznych, mogą na ich powierzchni sporadycznie pojawiać się zmiany, jak np. odbarwienia czy rysy. Z biegiem czasu może zmienić się nasycenie koloru i drewno może ściemnieć.
Wspomniane zamiany zachodzące w wyglądzie produktów wykonanych z surowców naturalnych są zupełnie normalne.
Niniejsza instrukcja zawiera cenne wskazówki dotyczące pielęgnacji mebli, aby jak najdłużej mogli Państwo cieszyć się z ich nienagannego wyglądu.

Podstawowe zasady:
• Nie stawiać na meblach gorących przedmiotów.
• Nie stawiać świeczek bezpośrednio na meblach.
• W przypadku rozlania wody natychmiastją wytrzeć.
• Sprawdzać w regularnych odstępachczasu, czy śruby są dokręcone, a okucia dobrze przymocowane.
• Charakterystyczny, aromatyczny zapach drewna występujący w przypadku mebli wykonanych z drewna naturalnego jest oznaką wysokiej jakości produktu.
• Jasne miejsca na sękach powstają z powodu występowania żywicy – można je wypolerować suchą, nie pozostawiającą śladów szmatką.
• W przypadku materiałów wykonanych z innego rodzaju drewna lub skóry, produktów polakierowanych lub z obiciami, na początku również występuje charakterystyczny zapach „nowości".
Zapach ten znika po pewnym czasie użytkowania produktu. Jeśli chcielibyPaństwo pozbyć się tego zapachu szybciej, zalecamy wietrzyć często pomieszczenia i/lub przetrzeć meble szmatką delikatnie zwilżoną w wodzie z niewielką ilością octu.
• Prosimy zachować niniejsze wskazówki w bezpiecznym miejscu.

Wskazówki dotyczące pielęgnacji lugowanychiolejowanych mebli z drewna naturalnego
Powierzchnia zakupionego mebla została zabezpieczona czystym biologicznym olejem. Aby zachować naturalny połysk powierzchni, zalecamy co pewien czas nacierać ją olejem do pielęgnacji mebli. Po zabezpieczeniu powierzchni olejem zalecamy wytrzeć ją nie pozostawiającą śladów szmatką. Ściereczka po użyciu powinna wyschnąć, następnie można ją wyrzucić.

Wskazówki dotyczące pielęgnacji mebli z surowego/bejcowanego drewna naturalnego
Powierzchnię mebli najlepiej jest czyścić wilgotną ściereczką.

Uwaga: Nie używać żrących środków czyszczących ani rozpuszczalników.
Wskazówki dotyczące pielęgnacji mebli z płyt drewnopochodnych
Do pielęgnacji mebli najlepiej używać miękkiej, nie pozostawiającej śladów szmatki. Powierzchnię należy przetrzeć lekko zwilżoną szmatką.
Podstawowe zasady: Nigdy nie należy stosować poniższych środków/urządzeń czyszczących:
• **ściereczek z mikrofazy** ani **gąbek do usuwania brudu**. Często zawierają drobinki ścierne, które mogą porysować powierzchnię;
• **ostrych substancji chemicznych** np. **środkow szorujących lub rozpuszczalnikow**. Mogą one uszkodzić powierzchnię;
• **proszkow czyszczących, waty stalowej** ani **ostrych myjek**. Mogą one na stałe uszkodzić powierzchnię;
• **odkurzacza**. Szczotka odkurzacza może porysować powierzchnię;
• **myjek parowych**. Wysokie ciśnienie i wilgoć mogą uszkodzić powierzchnię oraz spowodować rozklejenie materiału.

Dział Rozwoju Produktu.

(NL)

Beste klant,
Hartelijk dank voor uw bestelling!
Het maakt niet uit of u een meubelstuk van natuurhout, een hoogglanzende voorkant of een matte plastic voorkant hebt gekocht – elk meubelstuk heeft zijn heel bijzondere eigenschappen. Ook de staat en structuur van het hout zoals kleinere takken bij natuurhouten meubelen maken deel uit van de individuele look van elk afzonderlijk meubelstuk.
Omdat meubelen van natuurhout zijn blootgesteld aan permanente klimaaten vochtigheidsschommelingen, kunnen er af en toe wijzigingen optreden van de bovenlaag zoals haarscheurtjes of kleurveranderingen. In het algemeen neemt na verloop van tijd de helderheid af en de kleurverzadiging toe – het hout wordt donkerder.
De genoemde wijzigingen vormen bij een natuurlijke grondstof zoals hout een normaal proces.
Dit boekje moet u een paar tips geven over het onderhoud van uw meubelstuk, zodat u er lange tijd plezier aan kunt beleven.
In principe geldt:
• Plaats geen hete voorwerpen op de meubelen.
• Plaats geen kaarsen direct op de meubelen.
• Veeg gemorste vloeistoffen direct af.
• Controleer met regelmatige intervallen het stevige houvast van schroeven en beslag.
• De typische, aromatische houtgeur is steeds een kwaliteitsbewijs bij natuurhouten meubelen.
• Heldere plaatsen aan de takken ontstaan door een natuurlijk uittreden van hars en kunnen worden weggepolijst met een droge, pluisjesvrije doek.
• Ook van andere houten, gelakte, lederen of gestoffeerde materialen is een zwakke eigen reuk bij het begin niet te vermijden. Deze geuren verdwijnen na enige tijd vanzelf. Als u wilt dat het sneller gaat, verlucht u in het begin vaker en/of veegt de meubelen lichtjes vochtig af met water, dat een beetje is aangelengd met azijn.
• Bewaar deze instructies goed.

Onderhoudsinstructies voor meubelen van plaatmateriaal
Gebruik voor de reiniging van uw meubel van plaatmateriaal het best een zachte, niet pluizige doek of een leren doek. Veeg de oppervlakten lietwat vochtig af.
In principe geldt: Gebruik **zeker niet** volgende reinighgs- en poetsmiddelen:
• **microvezeldoeken** of **vuilgommen**. Deze bevatten vaak fijne slijpdeeltjes die kunnen leiden tot krassen op de oppervlakken;
• **scherpe chemische substanties** zoals **schurende poets- of oplosmiddelen**. Deze kunnen de oppervlakken eveneens beschadigen;
• **schuurpoeder**, **staalwol** of **pannensponzen**. Ze vernielen het oppervlak zo erg dat een reparatie niet meer mogelijk is;
• **stofzuiger**. Mondstukken en borstels kunnen krassen op de oppervlakken veroorzaken;
• **stoomreiniger**. Door de hoge druk en de hitte, waarmee de stoom op de bovenlagen komt, kunnen deze worden beschadigd of zelfs loskomen van de ondergrond.

De productontwikkelingsafdeling

(GB)

Dear customer,
Thank you for your order!
No matter if you bought a piece of furniture made from natural wood, a high-gloss front or a plastic front – every piece of furniture has unique characteristics. Even the texture and structure of wood, such as small knots in natural wood furniture, are part of the individual charisma of each piece of furniture.
Since natural wood furniture are permanently exposed to climate and humidity fluctuations, changes to the surface may occur (e.g. hair cracks or changes in colour) in some cases. In general, brightness decreases and colour saturation increases in the course of time – the wood darkens.
The changes mentioned above are normal for natural raw materials such as wood.
This booklet provides some care tips for your piece of furniture so that you can enjoy it for a long time.
The following applies in general:
• Don't place any hot objects on the furniture.
• Don't place candles directly on the furniture.
• Immediately wipe off any spilled liquids.
• Regularly check if the screws and fittings are tight.
• The typical, aromatic wooden odour is always a proof of quality for natural wood furniture.
• The natural emission of resin may produce bright spots on the knots which can be polished with a dry, lintfree cloth.
• Initially, a slight intrinsic odour is unavoidable for other wooden, paint, leather or upholstery materials too. These odours automatically disappear after a while. If you want to speed up this process, ventilate more often at the beginning and/or wipe out the furniture with a slightly damp cloth which was soaked in water mixed with a small amount of vinegar.
• Keep these notes in a safe place.

Care notes for furniture made of panel materials
We recommend using a soft, lint-free cloth or a shammy for conditioning your piece of furniture made of panel materials. Wipe off the surfaces with a slightly damp cloth or shammy.
The following applies in general:
Please don't use the following detergents or cleaning agents **at all**:
• **microfibre cloths** or **dirt erasers**. They often contain fine abrasive particles which can cause scratches on the surfaces;
• **aggressive chemical substances** as well as **abrasive cleaning agents or solvents**. They may damage the surfaces too;
• **scouring powder**, **steel wool** or **scouring pads**. They destroy the surface so badly that reconditioning is impossible;
• **vacuum cleaners**. The nozzles and brushes can cause scratches on the surfaces;
steam cleaners. The surfaces may be damaged or separated from the ground due to the high pressure and heat of the water vapour.

Your product development team

(IT)

Gentili clienti,
sentiti ringraziamenti per il vostro ordine!
A prescindere che abbiate scelto un mobile realizzato in legno naturale, un fronte lucido o un fronte di materiale plastico opaco – ogni esemplare la sue particolarità. Anche le caratteristiche e la struttura del legno, quali ad esempio rami minori nei mobili di legno naturale, sono parte del fascino individuale di ogni singolo mobile.
Dato che i mobili in legno naturale sono esposti al continuo variare del clima e dell'umidità, è probabile che in superficie insorgano mutamenti quali crepe capillari o cambiamenti di colore. Generalmente con passar del tempo diminuisce la chiarezza e aumenta la saturazione del colore – il legno si scurisce.
I citati mutamenti sono un normale processo dei materiali naturali, quali appunto il legno.
Il presente libretto intende darvi alcuni suggerimenti sulla cura del vostro mobile, affinché vi procuri lunghe soddisfazioni.
Sostanzialmente vale:
• Non poggiare oggetti roventi sui mobili.
• Non poggiare candele a diretto contatto dei mobili.
• Asciugare subito i liquidi sversati.
• Ad intervalli periodici controllare se viti e cerniere sono salde.
• Il caratteristico odore fragrante è sempre una prova di qualità dei mobili in legno naturale.
• Le macchie chiare sui rami si formano per via della naturale fuoriuscita di resina, e sono levigabili con un panno asciutto che non lascia peli.
• Anche trattandosi di altri materiali lignei, di vernice, pelle o imbottiti, all'inizio è inevitabile un leggero odore caratteristico. Dopo qualche tempo però, questi odori svaniscono da sé. Potete aiutare a farli volatilizzare in minor tempo cambiando più spesso aria all'inizio e/o passando sui mobili un panno umido d'acqua con qualche goccia d'aceto.
• Conservare bene le presenti istruzioni.

Istruzioni sulla cura dei mobili in materiali pannellati
Per la cura dei mobili in materiali pannellati si consiglia di usare un panno morbido, che non lascia peli, o un panno di pelle. Passare il panno leggermente umido sulle superfici.
Sostanzialmente vale: In nessun caso utilizzare i seguenti detergenti e prodotti per la pulizia:
• **panni in microfibra** o **spugne a tampone**. Questi prodotti contengono spesso fini particelle abrasive, che possono provocare sgraffiature sui mobili;
• **forti sostanze chimiche** nonché **detergenti o solventi abrasivi**. Anche questi prodotti possono aggredire le superfici.
• **polvere abrasiva**, **paglietta d'acciaio** o **spugne abrasive**. Rovinerebbero la superficie in modo tale che non sarebbe più possibile ripararle;
• **aspirapolvere**. Bocchette e spazzole possono sgraffiare le superfici;
• **pulitrice a vapore**. Per via dell'elevata pressione e calore con cui il vapore colpisce le superfici, esse rischiano di deteriorarsi o addirittura staccarsi dalla sottostruttura.

Area Sviluppo prodotti

(FR)

Chère cliente,
cher client,
Merci pour votre commande !
Peu importe que vous ayiez acheté un meuble fabriqué en bois naturel, un face haute brillance ou une face en plastique mat – chaque meuble a ses propriétés spécifiques. Même les propriétés et la structure du bois, comme par exemple les petits noeuds sur des meubles en bois naturel, font partie de l'aspect de chaque meuble.
Comme le meuble en bois naturel est soumis aux variations permanentes du climat et de l'humidité, il se peut que quelques modifications surviennent sur la surface, comme par exemple de fines fissures ou des décolorations. En règle générale, au cours du temps, la clarté du bois diminue et son intensité de couleuraugmente – le bois devient foncé.
Les modifications susnommées sont un processus normal des matières naturelles comme le bois.
Ce petit livret vous donne quelques astuces sur l'entretien de votre meuble pour que vous puissiez en profiter longtemps.
En règle générale :
Ne pas poser d'objets chauds sur le meuble.
Ne pas poser de bougies directement sur le meuble.
Essuyer immédiatement les liquides renversés.
À intervalles réguliers, contrôler que les vis et les ferrures sont bien en place.
L'odeur aromatique typique du bois est toujours une preuve de qualité des meubles en bois naturel.
Les endroits clairs sur les noeuds se produisent par une sécrétion naturelle de résine qui s'élimine avec un chiffon sec non pelucheux.
Les autres matériaux comme le bois, la peinture, le cuir ou le rembourrage dégagent inévitablement une légère odeur. Ces odeurs disparaissent d'elles-mêmes avec le temps. Si vous souhaitez qu'elles disparaissent plus vite, au début, aérez plus souvent et essuyez les meubles avec un chiffon légèrement imbibé d'eau mélangée avec un peu de vinaigre

Conservez bien cette notice.
Consignes de soin pour les meubles avec des plaques en dérivé du bois
Pour l'entretien de votre meuble en plaques en dérivé du bois, utilisez de préférence un chiffon doux non pelucheux ou une peau de chamois. Essuyez la surface légèrement humide.
En règle générale : Veuillez n'utiliser **en aucun cas** les détergents suivants :
Chiffons à microfibres ou **gomme à saleté**. Ils contiennent souvent de fine particules abrasives qui peuvent rayer les surfaces ;
substances chimiques agressives ainsi que **des détergents abrasifs**. Ceux-ci peuvent également endommager les surfaces ;
Consignes de soin pour les meubles avec des plaques en dérivé du bois
Pour l'entretien de votre meuble en plaques en dérivé du bois, utilisez de préférence un chiffon doux non pelucheux ou une peau de chamois. Essuyez la surface légèrement humide.
En règle générale : Veuillez n'utiliser **en aucun cas** les détergents suivants :
Chiffons à microfibres ou **gomme à saleté**. Ils contiennent souvent de fine particules abrasives qui peuvent rayer les surfaces ;
substances chimiques agressives ainsi que **des détergents abrasifs**. Ceux-ci peuvent également endommager les surfaces ;
poudre à récurer, **paille de fer** ou **éponge grattant**. Elles détruisent la surface si profondément qu'il n'est plus possible de la retraiter ;
aspirateur. Les buses et les brosses peuvent rayer la surface ;
nettoyeur à vapeur. De fait de la haute pression et de la chaleur avec lesquelles la vapeur d'eau sort sur la surface, elles peuvent être endommagées et même décoller la base.

Votre service de développement de produits

TR

Sevgili Müşterimiz,
Siparişiniz için çok teşekkür ederiz!
Doğal ahşap malzemeden yapılmış bir mobilya aldığınızda, parlak veya mat plastik kaplama da olsa – her mobilya parçasının kendine özgü özellikleri vardır. Ayrıca, doğal ahşap mobilyaların küçük parçaları gibi ahşap dokusu ve yapısı, mobilyanın her ayrı parçasının ayrı çekiciliğinin bir parçasıdır.
Mobilya, doğal ahşabın kalıcı hava ve nem dalgalanmalarına maruz kaldığında, nadir de olsa çatlak veya renk atması gibi yüzey değişiklikleri meydana gelmektedir. Genellikle parlaklık ve ahşabı koyu rengini sağlayan renk doyumu zaman içinde azalır.
Bu değişiklikler ahşap gibi doğal hammaddelerde normal bir süreçtir.Bu kitapçık, mobilyanızı uzun yıllarbıkullanmakiçin bir takım bakım ipuçları verecektir.

Temel olarak:
Mobilyanın üzerine sıcak nesneler koymayın.
Mumları mobilyanın üzerine doğrudan koymayın.
Dökülen sıvıları derhal bezle silin.
Vidaların ve bağlantı elemanlarının sıkı olup olmadıklarını periyodik olarak kontrol edin.
Doğal ahşap mobilyada ahşabın tipik, aromatik kokusu her zaman kalitesinin bir kanıtıdır.
Doğal reçineden kaynaklanan parlak noktalar, kuru, tiftiksiz bir bez ile parlatılabilir.
Ayrıca diğer ahşap, lake, deri veya döşemelik kumaş malzemeler başlangıçta giderilemeyen hafif bir koku bırakabilir. Bu kokular bir zaman sonra kendiliğinden kaybolacaktır. Bu süreci hızlandırmak isterseniz, başlangıçta ortamı daha sık havalandırın ve/veya mobilyayı biraz sirke katmış ılık su ile ıslattığınız bir bez ile silin.
Bu talimatları dikkatlice izleyin.

Sunta mobilya malzemelerinin bakımı
Sunta malzemeden yapılmış mobilyanızın bakımı için, yumuşak, tiftiksiz bir bez veya güderi kullanı. Hafif nemli bir bez ile yüzeyi temizleyin.
Temel olarak: Lütfen aşağıdaki temizlik araçlarından ve maddelerinden kaçının:
mikro fiber kumaş **veya bez**. Bunlar yüzeyin çizilmesine neden olabilennce aşındırıcı parçalar içerir;
keskin ve aşındırıcı temizlik kimyasalları veya **çözücülerscharfe**. Bunlar da yüzeye hasar verebilir;
ovma tozu, **çelik yünü** veya **ovma süngeri**. Yüzeyi, gidermeyi imkansız hale getirecek derecede güçlü bir şekilde bozar;
elektrik süpürgesi. Hortum ağzı ve fırçalar yüzeyi çizebilir;
buharlı temizleyici. Suyun yüzey üzerine buhar olarak uygulanmasını sağlayan yüksek basınç ve ısı ile, mobilya hasar görebilir veya ayrılabilir.

Ürün Geliştirme Departmanı

RU

Уважаемый покупатель!
Благодарим вас за сделанный заказ!
Что бы вы ни приобрели – мебель из натурального дерева, глянцевую или матовую панель из пластика – у каждой вещи есть свои, особенные свойства. Свойства и структура древесины, например, следы сучьев на мебели из натурального дерева, являются частью индивидуального оформления каждого предмета мебели.
Поскольку мебель из натурального дерева подвергается постоянным изменениям климата и уровня влажности, ее поверхность со временем местами может измениться: могут появиться тонкие трещины, может измениться цвет. Обычно дерево постепенно темнеет.
Эти изменения являются обычным явлением, когда речь идет о натуральном дереве.
В этой брошюре приведено несколько советов относительно ухода за вашей мебелью, чтобы она прослужила вам как можно дольше.
Основные правила:
Не ставьте на мебель горячие предметы.
Не ставьте непосредственно на мебель горящие свечи.
Пролитую жидкость вытирайте сразу же.
Регулярно проверяйте прочность посадки винтов и обшивки.
Обратите внимание, что запах дерева всегда является признаком качества мебели из натуральнойдревесины. Там, где раньше были сучья, появляются светлые места из-за естественного выхода смолы. Их можно отполировать с помощью сухой ткани без ворса.
От компонентов мебели, изготовленных из дерева и кожи, покрытых лаком, поначалу также неминуемо будет исходить запах. Эти запахи исчезнут сами через некоторое время. Если вы хотите поскорее избавиться от них, чаще проветривайте помещение и протирайте мебель тряпкой, чуть смоченной водой с небольшим количеством уксуса.
Сохраните эти указания.
Указания по уходу за мебелью из ДСП и ДВП
Для ухода за мебелью из ДСП и ДВП используйте мягкую ткань без ворса или замшу. Протирайте поверхности слегка смоченной тканью.
Основные правила: Пожалуйста, **ни в коем случае** не используйте следующие чистящие средства:
микрофибровые салфетки или **пятновыводители**. Зачастую они содержат мелкие частицы абразивного вещества, которые могут поцарапать поверхность;
остро действующие химикаты и **чистящие средства/растворители с абразивным эффектом**. Они также могут повредить поверхность;
чистящий порошок, **стальную путанку** или **скребок**. Они разрушают поверхность настолько, что она уже не подлежит восстановлению;
пылесос. Сопло и щетинка могут поцарапать поверхность;
пароочиститель. Пар, попадающий на поверхность под высоким давлением и с высокой температурой, может повредить ее и даже вызвать расслоение древесины.

С наилучшими пожеланиями,

коллектив разработчиков

RO

Dragi clienţi,
vă mulţumim pentru comanda dvs.!
Indiferent dacă aţi achiziţionat o piesă de mobilier confecţionată din lemn natural, o faţetă cu luciu intens sau o faţetă mată din material plastic – fiecare piesă de mobilier are caracteristici complet speciale. Atât natura cât şi structura lemnului, cum ar fi de exemplu micile noduri la mobila din lemn natural, constituie parte a specificului individual pentru fiecare piesă de mobilier.
Deoarece mobila din lemn natural este expusă variaţilor persistente de climă şi umiditate, la nivelul suprafeţei pot să apară modificări sporadice, cum ar fi de exemplu microfisuri sau modificări ale culorii. De regulă, în decursul timpului se reduce strălucirea, iar saturaţia culorilor creşte – lemnul se închide laculoare. Modificările menţionate reprezintă un proces normal în cazul materialelor naturale, precum lemnul.
Această broşură vă oferă câteva sfaturi pentru întreţinerea mobilierului dvs., astfel încât să vă bucuraţi de el timp îndelungat.
Reguli general valabile:
Nu aşezaţi pe mobilă obiecte fierbinţi.
Nu amplasaţi lumânări direct pe mobilier.
Ştergeţi imediat lichidele vărsate.
Verificaţi la intervale regulate poziţia fermă a şuruburilor şi a feroneriei.
Mirosul tipic, aromat al mobilierului din lemn natural reprezintă întotdeauna o garanţie a calităţii.
Locurile de culoare deschisă de la noduri apar printr-o ieşire naturală a răşinii la suprafaţă şi pot fi lustruite cu o cârpă uscată, care nu lasă scame.
Şi în cazul altor materiale din lemn, piele, lăcuite sau tapiţate persistă în mod inevitabil la început un miros propriu uşor. Aceste mirosuri dispar în timp de la sine. Dacă doriţi să contribuiţi la acest lucru, aerisiţi mai des la început şi/sau ştergeţi mobila cu puţină apă şi oţet.
Păstraţi aceste instrucţiuni în condiţii optime.

Indicaţii pentru întreţinerea mobilierului din materiale fibrolemnoase
Pentru întreţinerea mobilierului din materiale fibrolemnoase, vă recomandăm să utilizaţi în mod optim o cârpă moalecare nu lasă scame sau o bucată de piele tăbăcită de şters. Ştergeţi suprafaţa cu puţină apă.
Reguli general valabile: Vă rugăm să nu utilizaţi **în niciun caz** următoarele substanţe sau mijloace de curăţat:
cârpe din microfibre sau **bureţi de curăţat**. Acestea conţin adesea mici particule abrazive care pot zgâria suprafeţele;
substanţe chimice corosive, precum şi **solvenţi sau substanţe de curăţat abrazive**. Şi acestea pot să deterioreze suprafeţele;
praf de curăţat, **bureţi din fibră de oţel** sau **răzuitoare**. Acestea pot să deterioreze suprafeţele în aşa măsură, încât nu mai este posibilă reconditionarea lor;
aspiratoare. Duzele şi periile pot zgâriasuprafeţele;
curăţitoare cu abur. Suprafeţele expuse la presiunea şi temperatura excesivă a aburului, pot să se deterioreze sau chiar se pot disloca de pe suportul de bază.

Departamentul dvs. de creaţie

produse

CZ

Vážení zákazníci,
děkujeme Vám za objednávku!
Bez ohledu na to, zda jste si koupili nábytek z masivního dřeva, nábytek s vysoce lesklými čely nebo s matnými plastovými čely – každý kus nábytku má své specifické vlastnosti. Také vlastnosti a struktura dřeva, jako například drobné suky u nábytku z přírodního dřeva, dodávají každému kusu nábytku individuální charakter.
Protože je nábytek z přírodního dřeva neustále vystaven kolísání teploty a vlhkosti, mohou se na jeho povrchu ojediněle objevit změny, například vlasové trhliny nebo změny barvy.
Postupem času se obecně mění sytost barvy a dřevo tmavne.
Uvedené změny jsou u přírodní suroviny, jakou je dřevo, zcela přirozené.
Tento návod obsahuje užitečné rady k péči o nábytek, abyste se z něj mohli co nejdéle těšit.
Základní pravidla:
- Na nábytek nepokládejte horké předměty.
- Svíčky nepokládejte přímo na nábytek.
- Rozlité tekutiny ihned otřete.
- Pravidelně kontrolujte, zda jsou šrouby a kování pevně dotažené.
- Typická aromatická vůně dřeva je u nábytku z přírodního dřeva vždy známkou kvality.
- Světlá místa na sucích vznikají přirozeným vystupováním pryskyřice a lze je vyleštit suchým hadříkem, který nepouští vlákna.
- I jiné materiály, například dřevo, lak, kůže nebo čalounění, mají zpočátku slabý charakteristický pach, kterému nelze zabránit. Tento pach časem sám zmizí. Chcete-li tento proces urychlit, zpočátku častěji větrejte a/nebo nábytek otřete hadříkem lehce navlhčeným ve vodě s trochou octa.

Pokyny k péči o louhovaný/olejovaný nábytek z přírodního dřeva
Povrch zakoupeného nábytku byl ošetřen čistým biologickým olejem. Aby si povrch zachoval přirozený lesk, doporučujeme jej čas od času natřít olejem na ošetřování nábytku. Po ošetření olejem povrch otřete hadříkem, který nepouští vlákna. Použitý hadřík nechte vyschnout a teprve poté jej můžete vyhodit.

Pokyny k péči o nábytek ze surového/moreného přírodního dřeva
Povrch nábytku je nejlepší čistit vlhkým hadříkem.
Upozornění: Nepoužívejte žíravé čisticí prostředky ani rozpouštědla.

Pokyny k péči o nábytek z dřevovláknitých desek
K péči o nábytek je nejlepší použít měkký hadřík, který nepouští vlákna, nebo jelenici. Povrch lehce otřete navlhčeným hadříkem.
Základní pravidla: V žádném případě nepoužívejte tyto čisticí prostředky a pomůcky:
- **hadříky z mikrovlákna ani melaminové houbičky** na odstraňování nečistot. Často obsahují jemné abrazivní částice, které mohou povrch poškrábat;
- **agresivní chemické látky, abrazivní čisticí prostředky ani rozpouštědla.** Mohou povrch poškodit;
- **čisticí prášky, ocelovou vlnu** ani **drátěnky.** Poškodí povrch natolik, že jej již nelze obnovit;
- **vysavač** - jeho hubice a kartáče mohou povrch poškrábat;
- **parní čističe** - vysoký tlak a horká pára mohou povrch poškodit nebo dokonce způsobit jeho odlepení od podkladu..

Váš tým vývoje produktů

SK

Vážení zákazníci,
ďakujeme Vám za objednávku!
Bez ohľadu na to, či ste si kúpili nábytok z masívneho dreva, nábytok s vysoce lesklými čelami alebo s matnými plastovými čelami – každý kus nábytku má svoje špecifické vlastnosti. Aj vlastnosti a štruktúra dreva, ako napríklad drobné hrčky pri nábytku z prírodného dreva, dodávajú každému kusu nábytku individuálny charakter.
Keďže nábytok z prírodného dreva je neustále vystavený kolísaniu teploty a vlhkosti, na jeho povrchu sa môžu ojedinele objaviť zmeny, napríklad vlasové trhliny alebo zmeny farby.
Postupom času sa vo všeobecnosti mení sýtosť farby a drevo tmavne.
Uvedené zmeny sú pri prírodnej surovine, akou je drevo, úplne prirodzené.
Tento návod obsahuje užitočné rady na starostlivosť o nábytok, aby ste sa z neho mohli čo najdlhšie tešiť.
Základné pravidlá:
- Na nábytok neklaďte horúce predmety.
- Sviečky neklaďte priamo na nábytok.
- Rozliate tekutiny ihneď utrite.
- Pravidelne kontrolujte, či sú skrutky a kovanie pevne dotiahnuté.
- Typická aromatická vôňa dreva je pri nábytku z prírodného dreva vždy znakom kvality.
- Svetlé miesta na hrčiach vznikajú prirodzeným vystupovaním živice a dajú sa vyleštiť suchou handričkou, ktorá nezanecháva vlákna.
- Aj iné materiály, napríklad drevo, lak, koža alebo čalúnenie, majú spočiatku slabý charakteristický pach, ktorému sa nedá zabrániť. Tento pach po čase sám zmizne. Ak chcete tento proces urýchliť, spočiatku častejšie vetrajte a/alebo nábytok pretierajte handričkou zľahka navlhčenou vo vode s trochou octu.

Pokyny na starostlivosť o lúhovaný/olejovaný nábytok z prírodného dreva
Povrch zakúpeného nábytku bol ošetrený čistým biologickým olejom. Aby si povrch zachoval prirodzený lesk, odporúčame ho z času na čas natrieť olejom na ošetrovanie nábytku. Po ošetrení olejom povrch utrite handričkou, ktorá nezanecháva vlákna. Použitú handričku nechajte vyschnúť a až potom ju môžete vyhodiť.

Pokyny na starostlivosť o nábytok zo surového/moreného prírodného dreva
Povrch nábytku je najlepšie čistiť vlhkou handričkou.
Upozornenie: Nepoužívajte žieravé čistiace prostriedky ani rozpúšťadlá.

Pokyny na starostlivosť o nábytok z drevovláknitých dosiek
Na starostlivosť o nábytok je najlepšie použiť mäkkú handričku, ktorá nezanecháva vlákna, alebo jelenicu. Povrch zľahka pretrite navlhčenou handričkou.
Základné pravidlá: V žiadnom prípade nepoužívajte tieto čistiace prostriedky a pomôcky:
- **handričky z mikrovlákna** ani melamínové špongie na odstraňovanie nečistôt. Často obsahujú jemné abrazívne častice, ktoré môžu povrch poškriabať;
- **agresívne chemické látky, abrazívne čistiace prostriedky ani rozpúšťadlá**. Môžu povrch poškodiť;
- **čistiace prášky, oceľovú vlnu** ani **drôtenky.** Poškodia povrch natoľko, že ho už nie je možné obnoviť;
- **vysávač** - Jeho hubice a kefy môžu povrch poškriabať;
- **parné čističe** - Vysoký tlak a horúca para môžu povrch poškodiť alebo dokonca spôsobiť jeho odlepenie od podkladu.

Váš tím vývoja produktov

HU

Tisztelt Vásárlónk!
Köszönjük, hogy termékünket választotta!
Legyen szó természetes fából készült bútorról, magasfényű vagy matt műanyag előlapokról, minden bútordarab egyedi tulajdonságokkal rendelkezik. A fa természetes erezete, szerkezete és az esetlegesen előforduló kisebb göcsök mind hozzájárulnak a tömörfa bútorok egyedi megjelenéséhez és különleges karakteréhez.
A természetes fából készült bútorokat folyamatosan befolyásolják a környezeti hőmérséklet és a páratartalom változásai. Ennek következtében idővel kisebb felületi elváltozások, például hajszálrepedések vagy színváltozások jelentkezhetnek. A fa színe az idő múlásával általában mélyebbé, telítettebbé válik, vagyis a felület fokozatosan sötétedik.
Ezek a változások a fa és más természetes alapanyagok sajátosságaiból erednek, ezért természetes folyamatnak tekinthetők.
Az alábbi ápolási és karbantartási tanácsokkal szeretnénk segítséget nyújtani ahhoz, hogy bútora hosszú éveken át megőrizze szépségét, és örömét lelje a használatában.
Általános ápolási és karbantartási tanácsok
- Ne helyezzen forró tárgyakat közvetlenül a bútor felületére.
- Ne tegyen gyertyát közvetlenül a bútorra.
- A kiömlött folyadékokat haladéktalanul törölje le.
- Rendszeresen ellenőrizze a csavarok és a vasalatok megfelelő rögzítését, és szükség esetén húzza meg őket.
- A természetes fából készült bútorok jellegzetes, kellemes fa illata az alapanyag természetes tulajdonsága és minőségének egyik ismertetőjegye.
- A göcsök környékén a természetes gyantakiválás következtében világosabb foltok jelenhetnek meg. Ezeket száraz, szőszmentes kendővel óvatosan át lehet polírozni.
- A faalapú anyagokból, lakkozott felületekből, bőrből vagy kárpitozott elemekből készült bútorok kezdetben enyhe, jellegzetes szagot árasztha tnak. Ez természetes jelenség, amely idővel magától megszűnik. A folyamat felgyorsítása érdekében az első időszakban javasolt a helyiség gyakrabb szellőztetése. Szükség esetén a bútor felületét enyhén nedves, kevés ecettel kevert vízbe mártott, majd alaposan kicsavart ronggyal is áttörölheti.
- Őrizze meg ezt az ápolási útmutatót, hogy szükség esetén később is tájékozódhasson belőle.

Faalapú bútorlapokból készült bútorok ápolása
A faalapú bútorlapokból készült bútorok tisztításához puha, szőszmentes rongy, törlőkendő vagy szarvasbőr kendő használatát javasoljuk. A felületeket enyhén nedves kendővel, óvatos mozdulatokkal törölje át.

A bútorfelületek megóvása érdekében semmiképpen ne használja az alábbi tisztítószereket és tisztítószereket:
- **Mikroszálas törlőkendők és tisztítószivacsok (például szennyeződéseltávolító csodaszivacsok):** Finom súroló részecskéket tartalmazhatnak, amelyek megkarcolhatják a bútor felületét.
- **Erős vegyi tisztítószerek, súroló hatású tisztítószerek és oldószerek:** Károsíthatják a bútor felületét és annak védőrétegét.
- **Súrolóporok, ecéggyapot és dörzsszivacsok:** Olyan mértékű felületi sérüléseket okozhatnak, amelyek később már nem javíthatók.
- **Porszívók:** A szívófejek és kefék megkarcolhatják a bútor felületét.
- **Gőztisztítók:** A magas hőmérsékletű, nagy nyomású gőz károsíthatja a felületeket, és akár a bevonat leválását is okozhatja az alapanyagról.

A megfelelő ápolás és a fenti tanácsok betartása hozzájárul ahhoz, hogy bútora hosszú távon is megőrizze esztétikus megjelenését és megfelelő állapotát.

A termékfejlesztő csapat

(SK) Vážený zákazník,

ako výrobca nábytku by sme Vás chceli upozorniť, že upevnenie nábytku je len také spoľahlivé, aké pevné je spojenie medzi upevňovacím materiálom (hmoždinkou) a stenou. Pri závesných prvkoch preto skontrolujte nosnosť steny a na upevnenie používajte iba hmoždinky určené pre daný typ steny zo špecializovanej predajne. Za upevnenie nábytku na stenu v konečnom dôsledku zodpovedá osoba, ktorá montáž vykonáva.
Montáž a uloženie elektrických prvkov smie vykonávať iba autorizovaný odborník.
Riaďte sa popismi a údajmi o hmotnosti uvedenými v návode na montáž a dodržiavajte uvedené maximálne zaťaženie. Za škody spôsobené preťažením, napríklad hrajúcimi sa deťmi, inými osobami, materiálom alebo inými vplyvmi, ako výrobca nábytku nepreberáme žiadnu zodpovednosť!
Bezchybná funkčnosť nábytku je zaručená iba vtedy, ak je postavený presne zvislo a vodorovne. Dvierka sú nastavené z výroby, v závislosti od podmienok na mieste však môže byť potrebné ich znovu vyrovnať alebo doladiť.
Všetky elektrické inštalácie sú vyhotovené v súlade s platnými normami, resp. predpismi VDE, CE a MM. Výkon žiaroviek, ktoré sa smú použiť, je uvedený na príslušnej objímke. Pri prekročení maximálneho príkonu (vo wattoch) hrozí v dôsledku prehriatia riziko požiaru. Žiarovky nikdy nezakrývajte, hrozí požiar!
Po 5 až 6 týždňoch dotiahnite všetky skrutky a nosné spojovacie diely, aby bola zaručená dlhodobá stabilita nábytku.

Nepoužívajte abrazívne (dranél) čistiace prostriedky!

Pri nedodržaní návodu na použitie, obsluhu alebo montáž, pri vykonaní zmien na výrobku, výmene dielov alebo pri použití spotrebného materiálu, ktorý nezodpovedá originálnym dielom, zaniká akýkoľvek nárok zo záruky alebo zo zodpovednosti za škodu.

Upozornenie!

Naše vysokoleské povrchy sú pri dodaní chránené ochrannou fóliou. Fóliu ponechajte na nábytku, kým nebude úplne zmontovaný a zbavený prachu. Aby si vysokoleský povrch zachoval svoj vzhľad, nechajte ho po odstránení ochrannej fólie približne hodinu dotvrdnúť na vzduchu v miestnosti.
Na čistenie používajte iba vlhkú bavlnenú handričku a malé množstvo prostriedku na umývanie skla. Nepoužívajte agresívne čistiace prostriedky s prísadami ani parný čistič. Povrchy pretierajte vlhkou handričkou a nepoškodzujte ich ostrými predmetmi. Povrchy nikdy nevystavujte intenzívnemu slnečnému žiareniu.

Želáme Vám veľa radosti s Vaším novým nábytkom.

Váš tím vývoja produktov

(RUS) Уважаемый клиент!

Являясь производителем мебели, мы хотели бы проинформировать Вас о том, что любой крепеж надежен настолько же, насколько надежно соединение между крепежным материалом (дюбелем) и стеной. Поэтому в случае с подвесными элементами, пожалуйста, проверьте надежность Вашей стены и используйте только подходящие дюбели, которые предлагаются в специальных строительных магазинах. В конечном итоге ответственность за крепеж несет специалист, осуществляющий монтаж.
Монтаж и установку электрического оборудования следует поручать только авторизованным электрикам-специалистам. Следуйте описаниям и соблюдайте данные по весу, приведенные в инструкции по монтажу.
Пожалуйста, придерживайтесь указанных максимальных значений по весу. При перегрузках, причиной возникновения которых являются играющие дети, люди, материалы или иные причины, мы, как производители мебели, ответственности не несем!
Безупречные эксплуатационные характеристики мебели обеспечиваются только в том случае, если мебели правильно сориентирована в горизонтальной и вертикальной плоскости. Двери поставляются отрегулированными, однако и они требуют определенной дополнительной настройки с учетом местных условий!
Любые электротехнические работы следует осуществлять в соответствии с местными законодательными нормами и предписаниями. Рекомендуемая яркость осветительных элементов указывается на патроне лампы.
При несоблюдении ограничения по максимальной мощности освещения существует опасность пожара вследствие перегрева. По причине опасности пожара запрещается накрывать осветительные элементы!
Все винтовые крепления, равно как и соединительные элементы следует подтянуть через 5 – 6 недель после завершения монтажа для обеспечения долгосрочной надежной фиксации!

Не пользуйтесь абразивными чистящими средствами!
При несоблюдении инструкций по эксплуатации, обслуживанию и монтажу, а также при осуществлении изменений изделия, замены деталей или применении иных расходных материалов, не соответствующих оригинальным деталям, гарантия прекращает свое действие, равно как и иные претензии, касающиеся ответственности изготовителя.

Обратите внимание!

Наши изделия с поверхностью с эффектом блеска защищены защитной пленкой. Отделите ее до монтажа, после чего будет полностью устранена и пыль будет полностью убрана.
Чтобы добиться безупречного зеркального блеска, необходимо:
• после снятия защитной пленки оставить панель с эффектом глубокого блеска для дополнительной обработки воздухом минимум на один час.
• для чистки поверхности используйте только влажную (обезжиренную) салфетку и немного средства для чистки стекла.
– Не использовать острые средства чистки с примесями.
– Проверить поверхность влажной тряпкой.
– Не использовать пароочиститель.
• Не царапать поверхность острыми предметами.
• Ни в коем случае не допускать попадания на поверхность прямых солнечных лучей.
Желаем Вам получить большое удовольствие от вашей мебели.
С наилучшими пожеланиями, изготовитель
разработчик

(SLO) Cijenjeni kupče,

kao proizvođač namještaja želimo Vas informirati o tome da učvršćenje drži ukoliko je dobar spoj između materijala za pričvršćenje (moždanik) i zida. Kod visećih elemenata ispitajte zidu i koristite samo moždanike predviđene za to iz specijaliziranе stručne trgovine. Najzad, monter je odgovoran za učvršćenje na zidu.
Montažu i položenje elektro-artikala može izvršavati samo autorizirano stručno osoblje. Pazite na opise i podatke o težini u uputstvu za montažu.
Pridržavajte se navedenih podataka o maksimalnoj težini u slučaju preopterećenja izazvanih zbog djece koja se igraju, ljudi, materijala ili drugih utjecaja kao proizvođač namještaja ne preuzimamo garanciju!
Besprijekorna funkcija namještaja je zajamčena samo kod vertikalne i vodoravne montaže. Vrata su prednamještena, ali u danom slučaju se moraju nanovo centrirati / podesiti, na osnovi lokalnih uvjeta!
Sve električne instalacije su izvedene prema vrijedećimVDE-, CE-, MM-normama odnosno -propisima. Jačina rasvjetnog sredstva koju treba koristiti, navedena je na dotičnom grlu žarulje.
U slučaju nepridržavanja maksimalne vataže, postoji opasnost od požara zbog pregrijavanja. Ne smije se pokriti rasvjetno sredstvo zbog opasnosti od požara!
Sve vijke kao i noseće spojne dijelove treba naknadno pritegnuti poslije 5 do 6 tjedana da bi tako bila zajamčena trajna stabilnost!

Nemojte koristiti ribajuća sredstva za čišćenje!

Ukoliko se na pridržavate pogonskoj uputi, uputi za rad ili za montažu, ako vršite promjene na proizvodima, izmijenite dijelove ili koristite potrošne materijale koji ne odgovaraju originalnim dijelovima, otpada svaka garancija i svaki zahtjev za jamčenjem.

Pozor, napotek!

Naše visokosijajne površine so pri dobavi zaščitene s folijo.
Pustite jo na pohištvu, dokler ni v celoti montirano ter ga tako zaščitite pred prahom.
Da bi obdržali dragocen izgled visokega sijaja, morate visokosijajno folijo po odstranitvi zaščitne folije eno uro dati na sobno temperaturo, da se strdi.
za čiščenje površin uporabljajte samo vlažno bombažno krpo in malo čistila za steklo
Ne uporabljajte ostrih čistil z dodatki.
Površine zdrgnite z mokro krpo
ne uporabljajte parnega čistilnika.
Ne poškodujte površine z ostrimi predmeti
V nobenem primeru ne izpostavljajte površin močnim sončnim žarkom

Želimo vam še mnogo veselja z vašim novim pohištvom.

Vaš razvojni oddelek

(TR) Değerli Müşterimiz,

Mobilya üreticisi olarak, yapacağınız sabitleme işlemi ancak sabitleme malzemesi (dübel) ve duvar arasındaki bağlantı kadar iyi olabilir. Askı elemanları kullanırken duvarınızı kontrol edin ve sadece buna uygun dübeller kullanın. Duvara yapılacak sabitleme işleminden montaj elemanı sorumludur.
Elektrik ekipmanlarının montajı ve bunların döşenmesi yalnızca yetkili teknik personel tarafından uygulanmalıdır. Montaj talimatında bulunan açıklamalara ve ağırlık bilgilerini dikkate alın.
Belirtilen maks. ağırlık bilgilerine riayet edin. Oyun oynayan çocuklardan, insanlardan, malzemelerden veya başka etkenlerden kaynaklanan ağırlık yüklenmelerde mobilya üreticisi olarak sorumluluk kabul etmiyoruz!
Mobilyanın kusursuz halde çalıştığı ancak ve yalnız yönde kurulum yapıldığında sağlanır. Kapılar önceden ayarlanmıştır, ancak gerektiğinde yerel koşullardan dolayı yeniden hizalanmalı / ayarlanmalıdır!
Tüm elektrik tesisatları geçerli VDE, CE, MM normlarına veya talimatlarına göre irelilmiştir. Kullanılacak lambanın aydınlatma şiddeti ilgili ampul duyunda belirtilmiştir. Maks. Watt sayısına uyulmadığında ağırlığın yükünme sonucu yangın riski söz konusudur. Yangın riski nedeniyle lambanın üzerinin örtülmesi yasaktır!
Kalıcı bir denge sağlamak için tüm cıvatalar ve tahrikler bağlantı noktalarına 5 ila 6 hafta sonra tekrar sıkılmalıdır.

Aşındırıcı temizlik gereçleri kullanmayın!

Kullanım kılavuzuna veya montaj bakım talimatlarına uyulmazsa, ürünler üzerinde değişiklikler yapılırsa, parçalar değiştirilirse veya orijinal parçalara uygun olmayan sarf malzemeleri kullanılırsa, her tür garanti ve tazminat hakkı geçersiz olur.

Dikkat, Bilgilendirme!

Yüksek parlaklıktaki yüzeylerimiz teslimat esnasında bir koruma folyosu ile korunmaktadır. Mobilyalar tamamen monte edilip tozdan arındırılana kadar folyoyu üzerinde bırakınız.
Değerli yüksek parlak görüntünün kalmasını sağlamak için
. yüksek parlaklıktaki folyoya koruma folyosu çıkarıldıktan sonra oda havasında sertleşmesi için bir saatlik bir zaman tanıyınız.
. Yüzeylerin temizliği için sadece nemli pamuk bez ile biraz cam temizleyici kullanınız.
Ek maddeler içeren keskin temizlik malzemeleri kullanmayınız.
Yüzeyleri yalak bir bezle ovunuz.
Buharlı temizleyici kullanmayınız.
. Yüzeye keskin aletlerle zarar vermeyiniz.
. Yüzeyi hiçbir surette güçlü güneş ýýnlarýna maruz býrakmay ýnýz.

Yeni mobilyanızla sevinç duymanızı dileriz.

Ürün Geliştirme Departmanı

(ES) ¡Estimados clientes!

Como fabricante de muebles, le recordamos que la fijación de los muebles es tan buena como la conexión entre el material de fijación (taco de expansión) y la pared. Por lo tanto, en el caso de elementos colgantes, compruebe la resistencia de la pared y utilice para su montaje únicamente tacos adecuados adquiridos en un comercio especializado. La responsabilidad final de la fijación a la pared recae en el instalador del mueble.
La instalación y colocación de elementos eléctricos sólo debe ser realizada por personal autorizado. Siga las descripciones y pesos indicados en las instrucciones de montaje.
Tenga en cuenta los pesos máximos indicados. En caso de carga excesiva debido al juego de niños, personas, materiales u otros motivos, nosotros, como fabricantes de muebles, no asumimos ninguna responsabilidad.
El perfecto funcionamiento del mueble sólo se garantiza si se coloca correctamente en vertical y horizontal. La puerta se ha ajustado correctamente, pero es posible que sea necesario realinearla o ajustarla debido a las condiciones locales.
Todas las instalaciones eléctricas se realizaron de acuerdo con las normas o reglamentos aplicables VDE, CE, MM. Cada portalámparas contiene la potencia de las bombillas que se deben utilizar.
Si no se respeta la potencia máxima, existe peligro de incendio por sobrecalentamiento. ¡Las bombillas no deben cubrirse debido al riesgo de incendio!
Para garantizar una estabilidad duradera, apriete todos los tornillos y elementos de conexión portantes después de 5-6 semanas.

¡No utilice ningún agente de limpieza que requiera fregado!
Si no se siguen las instrucciones de uso, funcionamiento y montaje, se realizan cambios en los productos, sustitución de piezas o uso de consumibles que no corresponden a las piezas originales, queda excluido cualquier reclamo de garantía o responsabilidad civil.

¡Atención información!
Nuestras superficies de alto brillo vienen protegidas de fábrica con una lámina protectora especial. Déjelo sobre los muebles hasta que esté armado y se elimine el polvo.
Para obtener un acabado de alto brillo:
- después de retirar la lámina protectora, dejar la lámina brillante en el interior durante una hora para que se endurezca
- utilice únicamente un paño de algodón y un poco de limpiacristales para la limpieza
- no utilice productos de limpieza fuertes con aditivos
- limpiar las superficies con un paño húmedo
- no utilice un limpiador a vapor
- no dañar la superficie con objetos punzantes
- en ningún caso exponer la superficie a fuertes radiaciones solares.

Le deseamos un uso agradable y satisfacción con sus nuevos muebles.

Departamento de Desarrollo de Productos

(PT) Estimados Clientes!

Como fabricante de mobiliário, gostaríamos de lembrar que a fixação dos móveis e tão boa quanto a ligação entre o material de fixação (bucha de expansão) e a parede. Assim, no caso de elementos suspensos, verifique a resistência da parede e utilize apenas buchas adequadas de uma loja especializada para os montar. A responsabilidade final pela fixação à parede é do instalador do móvel.
A instalação e o posicionamento dos artigos elétricos só devem ser realizados por pessoal autorizado. Siga as descrições e os pesos indicados nas instruções de montagem.
Observe os pesos máximos indicados. Em caso de carga excessiva resultante de brincadeiras de crianças, pessoas, materiais ou outros motivos, nós, como fabricantes de mobiliário, não nos responsabilizamos!
O perfeito funcionamento do móvel só é garantido se este estiver corretamente posicionado na vertical e na horizontal. A porta foi ajustada corretamente, mas pode ter de ser realinhada/ajustada devido às condições locais!
Todas as instalações elétricas foram realizadas de acordo com as normas ou regulamentos VDE, CE, MM aplicáveis. Cada casquilho de lâmpada contém a potência das lâmpadas que devem ser utilizadas.
Se a potência máxima não for observada, existe o risco de incêndio devido ao sobreaquecimento. As lâmpadas não devem ser tapadas devido ao risco de incêndio!
Para garantir uma estabilidade duradoura, aperte todos os parafusos e elementos de ligação de suporte após 5-6 semanas!

Não utilize nenhum agente de limpeza que exija esfrega!
Caso não sejam seguidas as instruções de utilização, operação e montagem, sejam efetuadas alterações aos produtos, substituição de peças ou utilização de consumíveis que não correspondam às peças originais, ficam excluídas quaisquer reclamações de garantia ou responsabilidade civil.

Atenção informação!
As nossas superfícies de alto brilho são protegidas de fábrica com uma película protetora especial. Deixe-o sobre os móveis até que esteja montado e pó seja removido.
Para obter um acabamento de alto brilho:
- após retirar a película protetora, deixe a película brilhante dentro de casa durante uma hora para endurecer
- utilize apenas um pano de algodão e um pouco de limpa-vidros para limpar
- não utilize agentes de limpeza agressivos com aditivos
- limpe as superfícies com um pano húmido
- não utilize limpador a vapor
- não danifique a superfície com objetos pontiagudos
- em caso algum exponha a superfície a fortes radiações solares.

Desejamos-lhe uma utilização agradável e satisfação com os seus novos móveis.

Departamento de Desenvolvimento de Produto

(ES)

Estimado cliente,
Estimado cliente,

¡Gracias por tu pedido!
Independientemente de si los muebles que ha adquirido son de madera maciza, tienen un frente de tablero brillante o un tablero recubierto de plástico mate, cada mueble tiene sus propias propiedades especiales. Las propiedades estructurales de la madera, como las pequeñas vetas de los muebles de madera natural, también confieren a los muebles un carácter individual. Dado que los muebles de madera natural están constantemente expuestos a la humedad y a las condiciones climáticas, ocasionalmente pueden aparecer cambios en su superficie, como decoloración o rayones. Con el tiempo, la saturación del color puede cambiar y la madera puede oscurecerse.
Los cambios mencionados que se producen en el aspecto de los productos elaborados con materias primas naturales son completamente normales. Este manual contiene valiosos consejos sobre el cuidado de los muebles para que puedas disfrutar de su impecable aspecto el mayor tiempo posible.

Reglas básicas:
- No colocar objetos calientes sobre los muebles.
- No colocar velas directamente sobre los muebles.
- Si se derrama agua, limpiela inmediatamente.
- Compruebe periódicamente que los tornillos estén apretados y que los accesorios estén bien sujetos.
- El olor característico y aromático de la madera, presente en los muebles de madera natural, es señal de un producto de alta calidad.
- Los puntos brillantes en la veta se deben a la resina; se pueden pulir con un paño seco que no deje marcas.
- En el caso de materiales de otros tipos de madera o cuero, productos barnizados o tapizados, también se percibe al principio un característico olor a „nuevo". Este olor desaparece después de utilizar el producto durante algún tiempo. Si quieres deshacerte de este olor más rápido, te recomendamos ventilar las habitaciones con frecuencia y/o limpiar los muebles con un paño ligeramente humedecido con agua y una pequeña cantidad de vinagre.
- Guarde estas instrucciones en un lugar seguro.

Consejos para el cuidado de muebles de madera natural lixiviados/lubricados
La superficie de los muebles adquiridos se protegió con aceite biológico puro. Para mantener el brillo natural de la superficie, recomendamos frotarla de vez en cuando con aceite para el cuidado de muebles. Después de proteger la superficie con aceite, recomendamos limpiarla con un paño que no deje marcas. El paño debe secarse después de su uso y luego puede desecharse.

Consejos para el cuidado de muebles de madera natural sin tratar/teñidos
Lo mejor es limpiar la superficie del mueble con un paño húmedo.

Nota: No utilice agentes de limpieza ni disolventes agresivos.

Consejos para el cuidado de muebles fabricados con tableros a base de madera
Lo mejor es utilizar un paño suave que no deje marcas para cuidar sus muebles. La superficie debe limpiarse con un paño ligeramente húmedo.

Reglas básicas: Nunca utilice los siguientes agentes/dispositivos de limpieza:
- paños de microfibra o esponjas para quitar la suciedad.
A menudo contienen partículas abrasivas que pueden rayar la superficie;
- productos químicos agresivos, p. ej. agentes abrasivos o disolventes.
Pueden dañar la superficie;
- polvos de limpieza, lana de acero o paños afilados.
Pueden dañar permanentemente la superficie;
- aspiradora. El cepillo de la aspiradora puede rayar la superficie;
- limpiadoras a vapor. La alta presión y la humedad pueden dañar la superficie y hacer que el material se desmorone.

Departamento de Desarrollo de Productos

(PT)

Caro cliente,
Estimado cliente,

Obrigado pelo seu pedido!
Independentemente de o móvel que comprou ser feito de madeira maciça, ou de ter a frente feita de uma placa de alto brilho, ou de uma placa revestida com plástico fosco - cada peça de mobiliário tem as suas próprias propriedades especiais. As propriedades da estrutura da madeira - como pequenos grãos em móveis de madeira natural - também conferem ao móvel um carácter individual. Como os móveis de madeira natural estão constantemente expostos à humidade e às intempéries, podem surgir ocasionalmente alterações na sua superfície, como descoloração ou riscos. Com o tempo, a saturação da cor pode mudar e a madeira pode escurecer.
As alterações referidas que ocorrem na aparência dos produtos feitos com matérias-primas naturais são completamente normais. Este manual contém dicas valiosas sobre o cuidado dos móveis para que possa desfrutar da sua aparência impecável durante o maior tempo possível.

Regras básicas:
- Não coloque objetos quentes sobre os móveis.
- Não coloque velas diretamente nos móveis.
- Se derramar água, limpe imediatamente.
- Verifique regularmente se os parafusos estão apertados e se os acessórios estão bem fixos.
- O cheiro característico e aromático da madeira, presente nos móveis de madeira natural, é sinal de um produto de elevada qualidade.
- As manchas brilhantes no grão são provocadas por resina - podem ser polidas com um pano seco e que não deixe marcas.
- No caso de materiais feitos de outros tipos de madeira ou couro, produtos envernizados ou estofos, há também um cheiro característico de "novo" no início. Este cheiro desaparece após algum tempo de utilização do produto. Se pretender eliminar este cheiro mais rapidamente, recomendamos arejar frequentemente os ambientes e/ou limpar os móveis com um pano ligeiramente humedecido com água e um pouco de vinagre.
- Guarde estas instruções num local seguro.

Dicas para cuidar de móveis de madeira natural lixiviados/oleados
A superfície dos móveis adquiridos foi protegida com óleo biológico puro. Para manter o brilho natural da superfície, recomendamos esfregá-la de vez em quando com óleo para móveis. Após proteger a superfície com óleo, recomendamos a sua limpeza com um pano que não deixe marcas. O pano deve secar após a utilização e depois pode ser deitado fora.

Dicas para cuidar de móveis de madeira natural não tratada/manchada
O melhor é limpar a superfície do móvel com um pano húmido.

Nota: Não utilize agentes de limpeza ou solventes agressivos.

Dicas para cuidar de móveis feitos de tábuas de madeira
É melhor usar um pano macio que não deixe marcas para cuidar dos móveis. A superfície deve ser limpa com um pano ligeiramente húmido.

Regras básicas: Nunca utilize os seguintes agentes/dispositivos de limpeza:
- panos ou esponjas de microfibra para remover sujidade.
Muitas vezes contêm partículas abrasivas que podem riscar a superfície;
- produtos químicos agressivos, p.e., agentes abrasivos ou solventes.
Podem danificar a superfície;
- pós de limpeza, palha de aço ou panos afiados. Podem danificar permanentemente a superfície;
- aspirador de pó. A escova do aspirador pode riscar a superfície;
- limpadores a vapor. A alta pressão e a humidade podem danificar a superfície e fazer com que o material se desintegre.

Departamento de Desenvolvimento de Produto

(D) Sehr geehrter Kunde,

als Möbelproduzent möchten wir Sie darüber informieren, dass eine Befestigung nur so gut ist wie die Verbindung zwischen Befestigungsmaterial (Dübel) und Mauerwerk. Prüfen Sie bei Hängeelementen Ihr Mauerwerk und verwenden Sie nur dafür vorgesehene Dübel aus einem Fachmarkt. Letztendlich ist der Monteur für die Befestigung am Mauerwerk verantwortlich.

Die Montage und das Verlegen der Elektroartikel sind nur von autorisiertem Fachpersonal durchzuführen. Beachten Sie die Beschreibungen und die Gewichtsangaben in der Montageanleitung.

Halten Sie bitte die angegebenen max. Gewichtsangaben ein. Bei Überlastungen, die durch spielende Kinder, Menschen, Material oder sonstige Einwirkungen entstehen -übernehmen wir als Möbelproduzent keine Haftung!

Die einwandfreie Funktion des Möbels ist nur bei lot- und waagerechter Aufstellung gewährleistet. Die Türen sind vorjustiert, müssen aber ggf. aufgrund örtlicher Bedingungen neu ausgerichtet / eingestellt werden!

Alle elektrischen Installationen sind nach den gültigen Normen bzw. Vorschriften von VDE, CE, MM gefertigt. Die zu verwendende Leuchtmittelstärke ist auf der jeweiligen Lampenfassung angegeben.
Bei Nichteinhaltung der max. Wattzahl besteht durch Überhitzung Brandgefahr. Das Zudecken der Leuchtmittel ist wegen Brandgefahr zu unterlassen!

Alle Schrauben sowie tragende Verbindungsstelle sollten nach 5 bis 6 Wochen nachgezogen werden, um eine dauerhafte Standsicherheit zu gewährlen!

Keine scheuernden Putzmittel verwenden!

Werden Betriebs-, Bedienungs- oder Montageanweisungen nicht befolgt, Änderungen an den Produkten vorgenommen, Teile ausgewechselt oder Verbrauchs - materialen verwendet, die nicht den Originalteilen entsprechen, so entfällt jegliche Gewährleistung oder Haftungsansprüche.

Achtung Hinweis!

Unsere Hochglanzoberflächen sind bei der Auslieferung durch
eine Schutzfolie geschützt. Belassen Sie diese auf dem Möbel,
bis es vollständig montiert und von Staub befreit ist.
Um die wertvolle Hochglanzoptik zu erhalten, sollten Sie
. der Hochglanzfolie nach der Entfernung der Schutzfolie eine
Stunde Zeit zum Nachhärten an der
Raum-Luft geben
. für die Reinigung der Oberflächen verwenden Sie nur ein
feuchtes Baumwolltuch und etwas Glasreiniger
Kein scharfes Reinigungsmittel mit Zusatzstoffen verwenden.
. Oberflächen mit einem nassen Lappen abreiben
keinen Dampfreiniger verwenden
. Oberfläche nicht mit scharfen Gegenständen beschädigen
. Oberflächen auf gar keinen Fall starker Sonnenbestrahlung
aussetzen

Wir wünschen Ihnen noch viel Freude mit Ihrem neuen Möbel.

Ihre Produktentwicklung

(GB) Dear Customer,

As a furniture manufacturer we would like to point out that an attachment is only as good as the connection between the attachment material (dowel) and masonry. In the case of suspension elements you should check your masonry and only use the appropriate dowels from a specialist store. Ultimately it is the person carrying out the installation who is responsible for attachment to the masonry.
The installation and laying of electrical lines and other items must only be performed by authorised specialists. Please note the descriptions and weight information in the installation instructions.
Please observe the stated maximum weights; in the case of mechanical overloads caused by playing children, other individuals, materials etc. we do not accept any liability as the manufacturer of the furniture!
The furniture is only guaranteed to work perfectly if it is set up to be plumb and horizontal. The doors have been pre-adjusted, but may need to be realigned/readjusted in accordance with local conditions!
All electrical installations have been produced in accordance with the latest norms and regulations, such as those of the VDE (Association of German Electrical Engineers), CE and MM. The power of the bulbs to be used is marked on the respective light fitting.
If the maximum number of watts stated on the fitting is not complied with, there is a danger of fire from overheating. Covering the lamps and bulbs is strictly prohibited due to the danger of fire!
All screws and load-bearing connecting parts should be tightened after 5 to 6 weeks in order to ensure long-term stability!

Do not use any abrasive cleaning materials!

If the operating or installation instructions are not complied with, modifications are carried out to the products, parts replaced or consumable materials used which do not correspond to the original parts, all warranty or liability claims shall become null and void.

Attention! Notice!

Our high gloss surfaces have a protective foil when delivered.
Please leave this foil on the furniture until it is completely
assembled and all dust has been removed.
To maintain the valuable high gloss appearance, you should
. expose the high gloss foil to the room air for an hour to allow it
to harden after removing the protective foil
. only use a damp cotton cloth and a small amount of glass
cleaner to clean the surfaces.
. Do not use any aggressive cleaners with additives.
. Rub off the surfaces with a wet rag.
. Do not use a steam cleaner.
. Do not damage the surface with sharp objects.
. Do not in any case expose the surfaces to intense sunlight.

We wish you plenty of enjoyment with your new furniture.

Your product development team

(NL) Geachte klant,

Als meubelproducent willen wij u erover informeren dat een bevestiging slechts zo goed is als de verbinding tussen het bevestigingsmateriaal (plug) en de muur. Controleer daarom bij aan de muur hangende elementen uw muurconstructie en gebruik alleen hiervoor geschikte pluggen uit een speciaalzaak. Tenslotte is de monteur verantwoordelijk voor de bevestiging aan de muur.
De montage en het leggen van kabels van elektrische artikelen mag uitsluitend door hiervoor bevoegd vakpersoneel worden uitgevoerd. Houd ook rekening met de beschrijvingen en de vermelde gewichten in de montagehandleiding.
Neem de aangegeven maximumgewichten in acht. Bij overbelasting die door spelende kinderen, personen, materiaal of overige invloeden ontstaat, zijn wij als meubelproducent niet aansprakelijk!
Het onberispelijk functioneren van het meubel is alleen gegarandeerd, wanneer dit horizontaal en verticaal waterpas wordt opgesteld. De deuren zijn vooraf ingesteld, moeten echter eventueel door de omstandigheden ter plaatse opnieuw worden afgesteld / ingesteld!
Alle elektrische aansluitingen voldoen aan de geldende normen resp. voorschriften van VDE, CE, MM. Het te gebruiken lampwattage is aangegeven op de betreffende lampfitting.
Wanneer het maximaal geoorloofde wattage niet wordt aangehouden, bestaat brandgevaar door oververhitting. Het afdekken van de lamp is in verband met brandgevaar verboden!
Alle schroeven en dragende verbindingselementen moeten na 5 / 6 weken worden aangedraaid om een duurzame stabiliteit te waarborgen!

Gebruik geen schurende schoonmaakmiddelen!

Wanneer gebruiksvoorschriften, bedienings- of montage-instructies niet worden opgevolgd, veranderingen aan de producten worden uitgevoerd, onderdelen worden vervangen of verbruiksmaterialen gebruikt, die niet overeenkomen met de originele onderdelen, vervalt iedere garantie of aansprakelijkheid.

Opgelet instructie!

Onze hoogglanzende oppervlakken zijn bij de levering
beschermd
met een beschermfolie. Laat deze folie op het meubel
tot het volledig is gemonteerd en vrij is van stof.
Om de waardevolle hoogglanzende look te verkrijgen, dient u
. de hoogglanzende folie na de verwijdering van de beschermfolie
een uur de tijd voor de verharding achteraf in de omgevingslucht
geven
voor de reiniging van de oppervlakken gebruikt u alleen een
vochtige katoenen doek en een glasreinigingsproduct.
. Gebruik geen bijtend reinigingsmiddel met toevoegingsstoffen.
. Wrijf oppervlakken met een natte doek af.
. Gebruik geen stoomreiniger
. Beschadig het oppervlak niet met scherpe voorwerpen.
. Stel oppervlakken zeker niet bloot aan sterke zonnestralen.

We wensen u nog veel plezier met het nieuwe meubel.

De productontwikkelingsafdeling

(PL) Szanowni Klienci!

Jako producent mebli pragniemy Państwu przypomnieć, że umocowanie mebli jest tak dobre, jak dobre jest połączenie pomiędzy materiałem mocującym (kołkiem rozporowym) a ścianą. Proszę zatem w przypadku elementów wiszących sprawdzić wytrzymałość muru i użyć do ich zamocowania wyłącznie przeznaczonych do tego kołków ze sklepu specjalistycznego. Ostatecznej odpowiedzialności za przymocowanie do ściany ponosi monter mebli.
Montaż artykułów elektrycznych i ich ułożenie należy powierzyć wyłącznie autoryzowanemu personelowi. Proszę zastosować się do opisów oraz ciężarów podanych w instrukcji montażu.
Proszę przestrzegać podanych ciężarów maksymalnych. W przypadku nadmiernego obciążenia, powstałego w wyniku bawiących się dzieci, osób, materiału lub z innych powodów jako producent mebli nie ponosimy odpowiedzialności!
Nienaganne funkcjonowanie mebla jest zagwarantowane wyłącznie w przypadku jego prawidłowego pionowego i poziomego ustawienia. Drzwi zostały odpowiednio ustawione, ale ze względu na warunki lokalne należy je ewentualnie ustawić na nowo/wyregulować!
Wszystkie instalacje elektryczne wykonano zgodnie z obowiązującymi normami lub przepisami VDE, CE, MM. Na każdej oprawce lampowej podana jest moc żarówek, których należy używać.
W przypadku nieprzestrzegania maksymalnej ilości watów istnieje niebezpieczeństwo pożaru w wyniku przegrzania. Żarówek nie wolno przykrywać ze względu na niebezpieczeństwo pożaru!
Dla zapewnienia trwałej stateczności po 5-6 tygodniach należy dokręcić wszystkie śruby i nośne elementy łączące!

Nie używać żadnych środków czyszczących wymagających szorowania!

W przypadku nieprzestrzegania instrukcji użytkowania, obsługi i montażu, dokonywania zmian w produktach, wymiany części lub używania materiałów zużywających się, które nie odpowiadają częściom oryginalnym, wygasa wszelka jakąkolwiek gwarancja lub roszczenia z tytułu odpowiedzialności cywilnej.

Uwaga informacja!

Nasze powierzchnie o wysokim połysku są fabrycznie ochronione
specjalną folią ochronną. Prosimy pozostawić ją na meblach
do momentu zmontowania i usunięcia kurzu.
Aby otrzymać wysoki połysk, należy
. po usunięciu folii ochronnej pozostawić folę połyskową przez
godzinę w pomieszczeniu do stwardnienie
. stosować do czyszczenia wyłącznie bawełnianą szmatkę i
odrobinę środka do mycia szkła
nie stosować ostrych środków czyszczących z dodatkami
. szorować powierzchnie wilgotną szmatką
nie stosować myjki parowej
. Nie uszkodzić powierzchni ostrymi przedmiotami.
. W żadnym wypadku nie narażać powierzchni na mocne
promieniowanie słoneczne

Życzymy przyjemnego użytkowania i zadowolenia z nowych mebli.

Dział Rozwoju Produktu

(CZ) Vážený zákazníku,

jako výrobce nábytku bychom Vás chtěli upozornit, že upevnění nábytku je jen tak spolehlivé, jak pevné je spojení mezi upevňovacím materiálem (hmoždinkou) a stěnou. U závěsných prvků proto zkontrolujte nosnost stěny a k upevnění používejte pouze hmoždinky určené pro daný typ stěny ze specializované prodejny. Za upevnění nábytku ke stěně v konečném důsledku odpovídá osoba, která montáž provádí.
Montáž a uložení elektrických prvků smí provádět pouze autorizovaný odborník.
Řiďte se popisy a údaji o hmotnosti uvedenými v návodu k montáži a dodržujte uvedené maximální zatížení. Za škody způsobené přetížením, například hrajícími si dětmi, jinými osobami, materiálem nebo jinými vlivy, jako výrobce nábytku nepřebíráme žádnou odpovědnost!
Bezvadná funkčnost nábytku je zaručena pouze tehdy, je-li postaven přesně svisle a vodorovně. Dvířka jsou seřízena z výroby, v závislosti na podmínkách na místě však může být nutné je znovu vyrovnat nebo doladit.
Všechny elektrické instalace jsou provedeny v souladu s platnými normami, resp. předpisy VDE, CE a MM. Výkon žárovek, které se smí použít, je uveden na příslušné objímce. Při překročení maximálního příkonu (ve wattech) hrozí v důsledku přehřátí riziko požáru. Žárovky nikdy nezakrývejte, hrozí požár!
Po 5 až 6 týdnech dotáhněte všechny šrouby a nosné spojovací díly, aby byla zaručena dlouhodobá stabilita nábytku.

Nepoužívejte abrazivní (drsné) čisticí prostředky!

Při nedodržení návodu k použití, obsluze nebo montáži, při provedení změn na výrobku, výměně dílů nebo při použití spotřebního materiálu, který neodpovídá originálním dílům, zaniká jakýkoli nárok ze záruky nebo z odpovědnosti za škodu.

Upozornění!

Naše vysoce lesklé povrchy jsou při dodání chráněny ochrannou fólií. Fólii ponechte na nábytku, dokud nebude zcela smontován a zbaven prachu. Aby si vysoce lesklý povrch zachoval svůj vzhled, nechte jej po odstranění ochranné fólie přibližně hodinu dotvrdnout na vzduchu v místnosti.
K čištění používejte pouze vlhký bavlněný hadřík a malé množství prostředku na mytí skla. Nepoužívejte agresivní čisticí prostředky s přísadami ani parní čistič. Povrchy otírejte vlhkým hadříkem a nepoškozujte je ostrými předměty. Povrchy nikdy nevystavujte intenzivnímu slunečnímu záření.

Přejeme Vám mnoho radosti s Vaším novým nábytkem.

Váš tým vývoje produktů

(FR) Cher client,

En tant que fabricant de meubles, nous souhaitons attirer votre attention sur le fait que la meilleure des fixations n'est rien sans la qualité du raccord entre le matériel de fixation (cheville) et la maçonnerie. Par conséquent, pensez à vérifier la maçonnerie avant d'accrocher les éléments hauts et utilisez uniquement les chevilles prévues à cette fin, achetées dans une grande surface spécialisée. En fin de compte, c'est l'installateur qui sera responsable de la fixation à la maçonnerie.
Le montage et la pose des articles d'électroménager sont strictement l'affaire d'un personnel qualifié, dûment habilité. Veuillez observer les descriptions et les poids indiqués dans la notice de montage.
Veuillez respecter les poids maxi spécifiés ; en tant que fabricant de meubles, nous déclinons toute responsabilité en cas de surcharges causées par des enfants qui jouent, d'autres personnes, du matériel divers ou provoquées par d'autres influences !
Pour assurer le fonctionnement irréprochable du meuble, il faut veiller à l'installer parfaitement d'aplomb et à l'horizontale. Les portes sont préajustées, mais il sera peut-être nécessaire de les réaligner/régler à nouveau sur place !
Toutes les installations électriques sont fabriquées selon les normes et prescriptions VDE, CE, MM en vigueur. La puissance d'utiliser est précisée sur la douille de chaque lampe.
Si le wattage max. n'est pas respecté, il existe un risque d'incendie dû à la surchauffe, il est interdit de recouvrir la lampe, en raison du risque d'incendie !
Il faut resserrer toutes les vis et les éléments de raccord porteurs après 5 / 6 semaines, pour assurer une stabilité durable !

N'employez en aucun cas des nettoyants abrasifs !

Si les instructions de service, de commande ou de montage ne sont pas respectées, si des modifications sont apportées aux produits ou bien encore si des pièces sont remplacées ou si des consommables qui ne correspondent pas aux pièces d'origine sont utilisés, nous n'assumons alors aucune garantie et nous déclinons toute responsabilité dans ces cas.

Attention Remarque !

Nos surfaces haute brillance sont protégées ? la livraison par un
film protecteur. Veuillez le laisser sur le meuble jusqu'? ce qu'il
soit entièrement installé et que la poussière soit supprimée.
Pour obtenir un aspect de qualité et de haute brillance, vous
devez
laisser durcir pendant une heure ? l'air ambiant le film haute
brillance après avoir enlevé le film protecteur
pour le nettoyage des surfaces, utiliser uniquement un chiffon
de coton humide et un peu de lave-vitre.
Ne pas utiliser de détergent agressif comportant des
addi- tifs.
Frotter les surfaces avec un chiffon humide.
Ne pas utiliser de nettoyeur ? vapeur.
ne pas endommager la surface avec des objets coupants
ne pas soumettre les surfaces ? un fort rayonnement solaire

Nous souhaitons que votre nouveau meuble vous donne entière satisfaction.

Votre service de développement de produits

(HR) Spo,tovani,

kot proizvajalec pohi.tva vas .elimo informirati, da je pritrditev samo tako mo.na, kot je mo.na povezava med pritrdilnim materialom (moznikom) in zidom. Pri elementih, ki so obe eni, preverite zid in uporabite samo za zidove primerne moznike, ki ste jih nabavili v strokovni trgovini. Nenazadnje odgovarja monter za pritrditev.
Elektri.ne artikle naj vam polo.i in montira strokovnjak. Pri tem upo tevajte opise ter podatke o te.i v navodilih za monta.o.
Upo.tevajte podano maksimalno te.o - pri previsokih obremenitvah, ki nastanejo zaradi igranja otrok, bremen ljudi ali drugega materiala ali zaradi drugih obremenitev , kot proizvajalec pohi.tva ne prevzemamo nikakr.ne odgovornosti!
Pravilno delovanje funkcij pohi tva je zagotovljeno samo pri pravilni vodoravni in pravokotni postavitvi. Vrata so predhodno justirana, vendar jih je treba zaradi lokalnih pogojev na novo nastaviti!
Vse elektri.ne instalacije so izdelane v skladu z veljavnimi standardi oz. predpisi VDE, CE in MM. Jakost uporabljenih .arnic je vedno navedena na vsakem posameznem okviru za svetilo.
Pri neupo.tevanju maks. .tevila watov obstaja zaradi pregretja nevarnost po.ara. Svetil zaradi nevarnosti po.ara ni dopustno prekrivati!
Vse vijake in nosilne povezovalne dele po 5 do 6 tednih naknadno privija.ite, da boste zagotovili stalno trdnost povezav!

Ne uporabljajte .istil za drgnjenje!

V primeru neupo.tevanja navodil za delovanje, uporabo in monta.o, in v primeru izvajanja sprememb na produktih ter menjave delov ali porabnega materiala, ki ne ustrezajo originalnim delom, izgubi kupec vse pravice do uveljavljanja garancije.

Pozor uputa!

Naše površine visokog sjaja zaštićene su tijekom isporuke
zaštitnom folijom. Ostavite ovu na namještaju, dok nije u cijelosti
montiran i oslobođen od prašine.
Da biste dobili vrijednu optiku visokog sjaja, trebali biste
. ostaviti foliju visokog sjaja, nakon uklanjanja zaštitne folije, sat
vremena na sobnom zraku radi naknadnog otvrdnjavanja;
koristiti vlažnu pamučnu krpu i nešto sredstva za čišćenje
stakla za čišćenje površina,
ne koristiti oštre deterdžente s dodacima,
obrisati površine s mokrom krpom,
ne koristiti pari.i čistač;
ne oštetiti površinu oštrim predmetima;
ne izlagati površine ni pod kojim okolnostima jakom sunčanom
ozra.ivanju.

Želimo Vam puno srečnih trenutaka sa svojim novim amještajem.

Vaš razvoj proizvoda

(HU) Tisztelt Vásárlónk!

Bútorgyártóként szeretnénk felhívni a figyelmét arra, hogy a bútor falra rögzítésének biztonsága nagymértékben függ a fal teherbírásától és a megfelelő rögzítőelemek használatától. Ezért a falra szerelhető bútorok felszerelése előtt mindig ellenőrizze a fal típusát és teherbírását, és kizárólag az adott falítípushoz megfelelő, szaküzletben kapható tipliket használjon. A bútor falra történő biztonságos rögzítéséért a szerelést végző személy felel.
Az elektromos alkatrészek beszerelését és elhelyezését kizárólag megfelelő szakképesítéssel és jogosultsággal rendelkező szakember végezheti.
Az összeszerelés során kövesse a szerelési útmutatóban foglalt előírásokat, vegye figyelembe a feltüntetett teherbírást, és minden esetben tartsa be a megadott maximális terhelhetőséget. Gyártóként nem vállalunk felelősséget a túlterheléséből eredő károkért, függetlenül attól, hogy azokat játszó gyermekek, más személyek, tárgyak vagy egyéb körülmények okozták!
A bútor kifogástalan működése csak akkor garantálható, ha pontosan függőleges és vízszintes helyzetben van. Az ajtók beállítása gyárilag megtörténik, azonban a helyszíni adottságoktól függően szükség lehet azok utólagos beállítására vagy finomhangolására.
Valamennyi elektromos szerelvény a vonatkozó szabványoknak, valamint a VDE, CE és MM előírásoknak megfelelően készült. A használható izzók maximális teljesítménye az adott foglalaton van feltüntetve. A megengedett teljesítmény (W) túllépése túlmelegedéshez vezethet, ami tűzveszélyt jelent. A tűzveszély elkerülése érdekében az izzókat soha ne takarja le.
A bútor hosszú távú stabilitásának megőrzése érdekében az összeszerelést követő 5–6 hét elteltével ellenőrizze, és szükség esetén húzza meg újra az összes csavart és teherhordó összekötőelemet.

A bútor tisztításához ne használjon súroló hatású vagy durva szemcséket tartalmazó tisztítószereket, mivel ezek károsíthatják a felületeket.

A használati, kezelési vagy összeszerelési útmutatóban foglalt előírások be nem tartása, a termék engedély nélküli módosítása, az alkatrészek cseréje, illetve a gyártó által előírttól eltérő fogyóanyagok használata esetén a gyártó nem vállal garanciális vagy kártérítési felelősséget az ebből eredő meghibásodásokért és károkért.

Fontos tudnivalók a magasfényű felületek ápolásáról

A magasfényű bútorfelületeket a szállítás során védőfólia óvja a sérülésektől. A védőfóliát csak a bútor teljes összeszerelése és alapos portalanítása után távolítsa el.
A magasfényű felület minőségének és esztétikus megjelenésének megőrzése érdekében a védőfólia eltávolítását követően hagyja a felületet körülbelül egy órán át szobahőmérsékleten, szabad levegőn tovább keményedni.
A tisztításhoz kizárólag enyhén nedves pamutkendőt és kis mennyiségű üvegtisztítószert használjon. Kerülje az agresszív, erős hatású tisztítószereket, valamint a gőztisztító használatát. A felületeket óvatosan, nedves kendővel törölje át, és ügyeljen arra, hogy éles vagy hegyes tárgyakkal ne sérítse meg azokat. A bútorokat ne tegye ki erős, közvetlen napsugárzásnak, mivel az hosszútávon károsíthatja a felületüket.

Sok örömet kívánunk új bútor használatához!

A termékfejlesztő csapat

Uwaga - Achtung - Opgelet - Dikkat - Attention -
Upozornění - Figyelem - Caution - Внимание -
Attenzione - Upozornenie - Atenție - Atención - Atenção

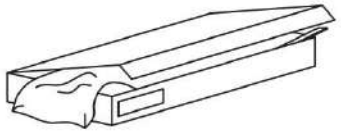

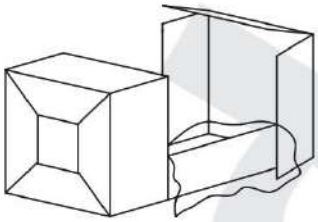







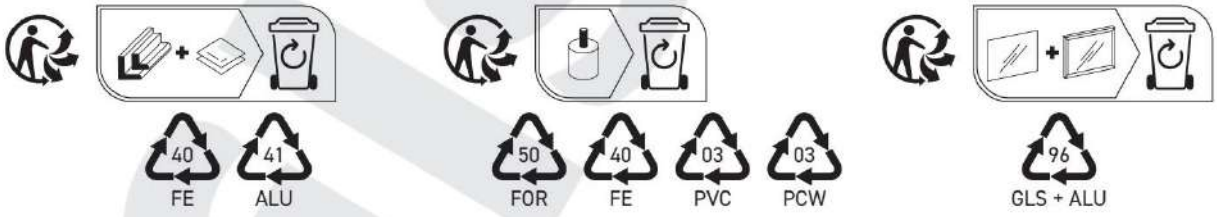

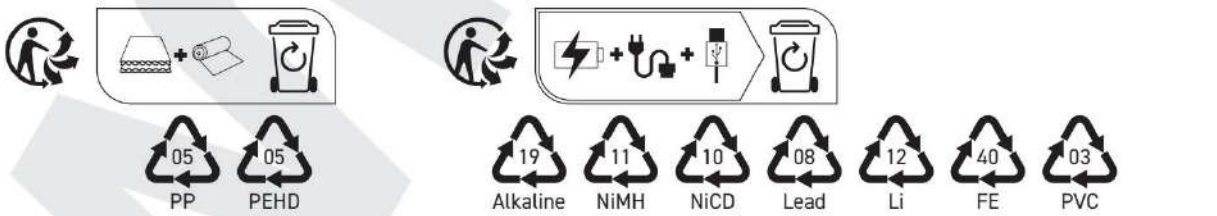

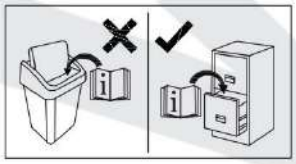

Uwaga - Achtung - Opgelet - Dikkat - Attention -
Upozornění - Figyelem - Caution - Внимание -
Attenzione - Upozornenie - Atenție - Atención - Atenção

