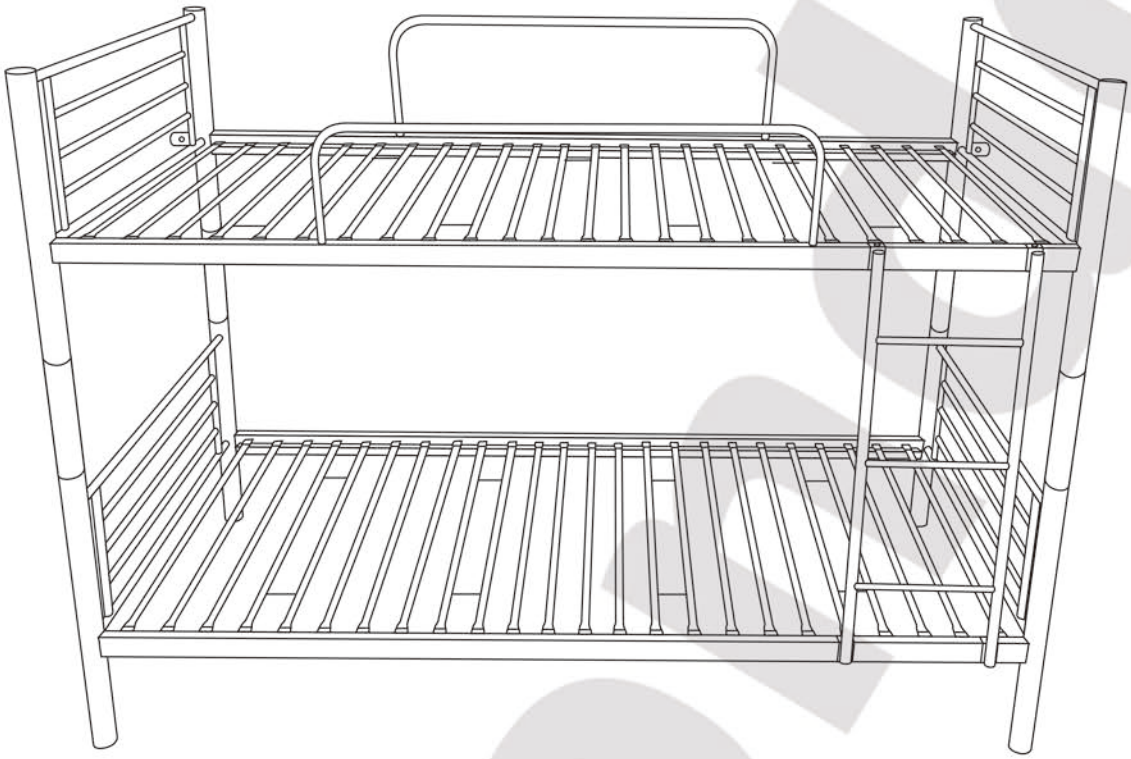

A		4	1	 M6X15	60
B		4	2	 M6X45	10
C		4	3		11
D	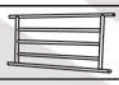	4	4	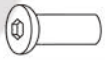 M6	4
E		2	5	 M8	16
F		2	6	 M4	1
G	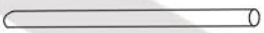	34	7	 M5	1
H		8	8	 Φ25	4
J		2	9	 Φ38	12
K		3	10	 M8X50	16
L		2	11		2
			12		2

1

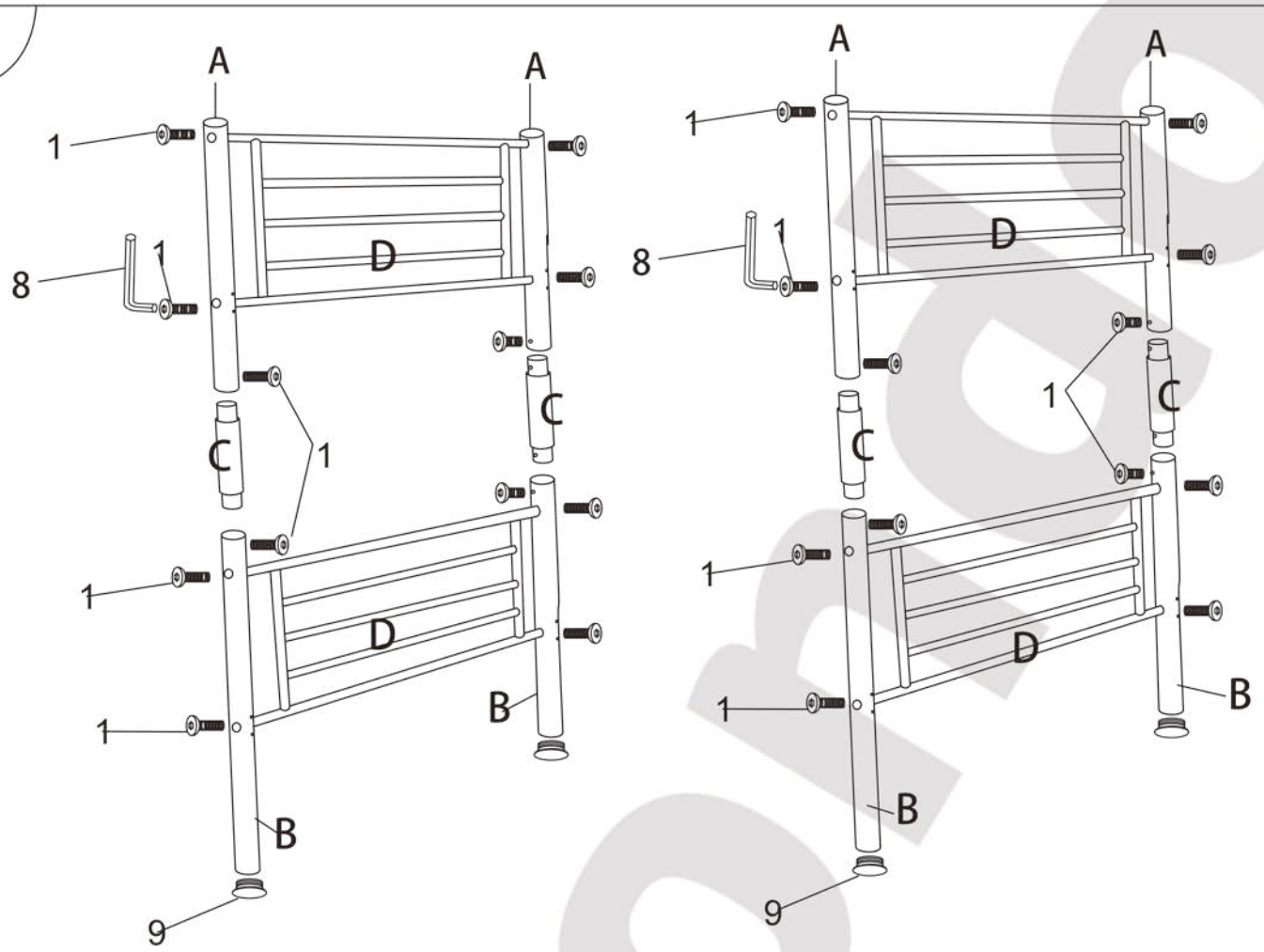

2

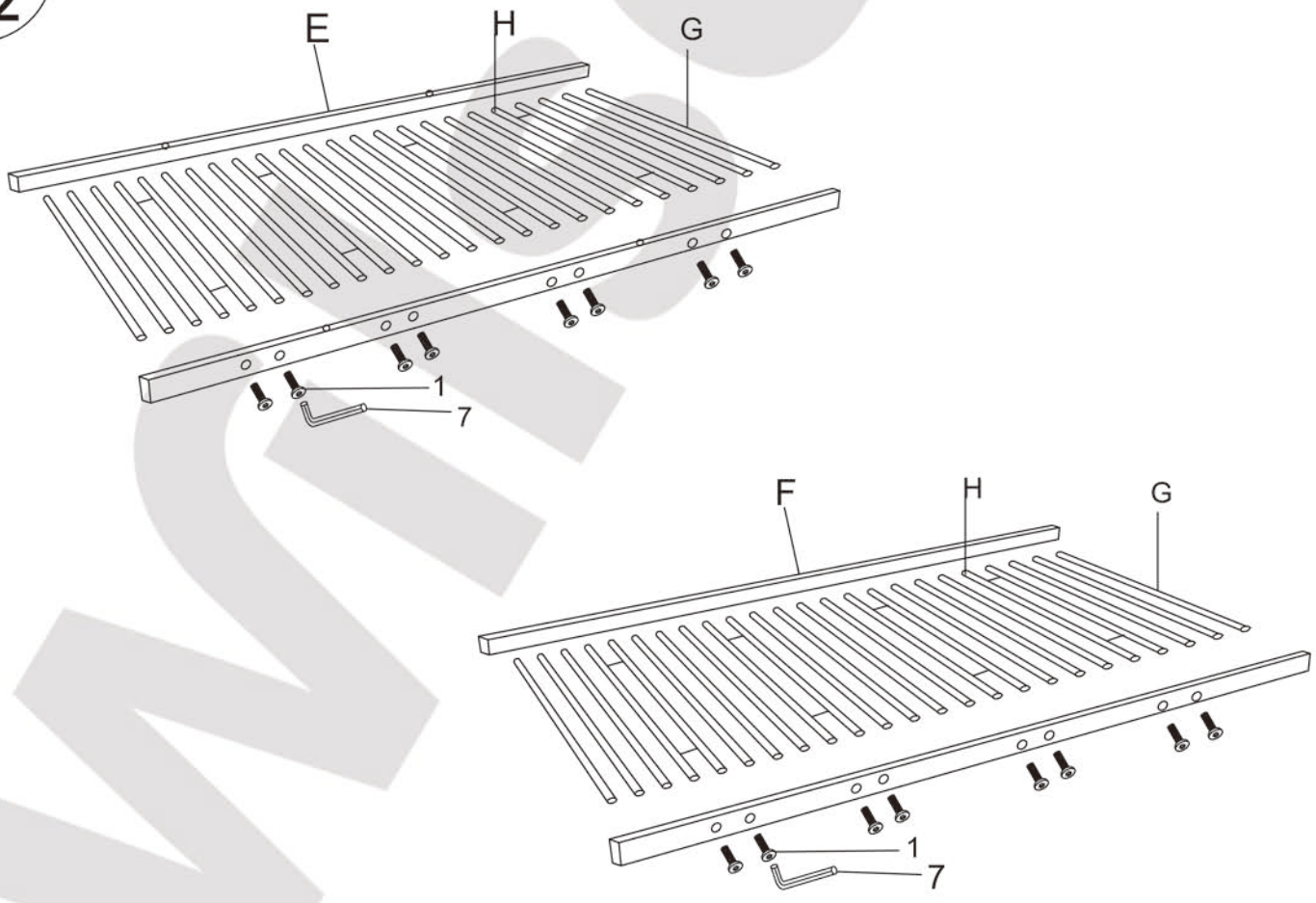

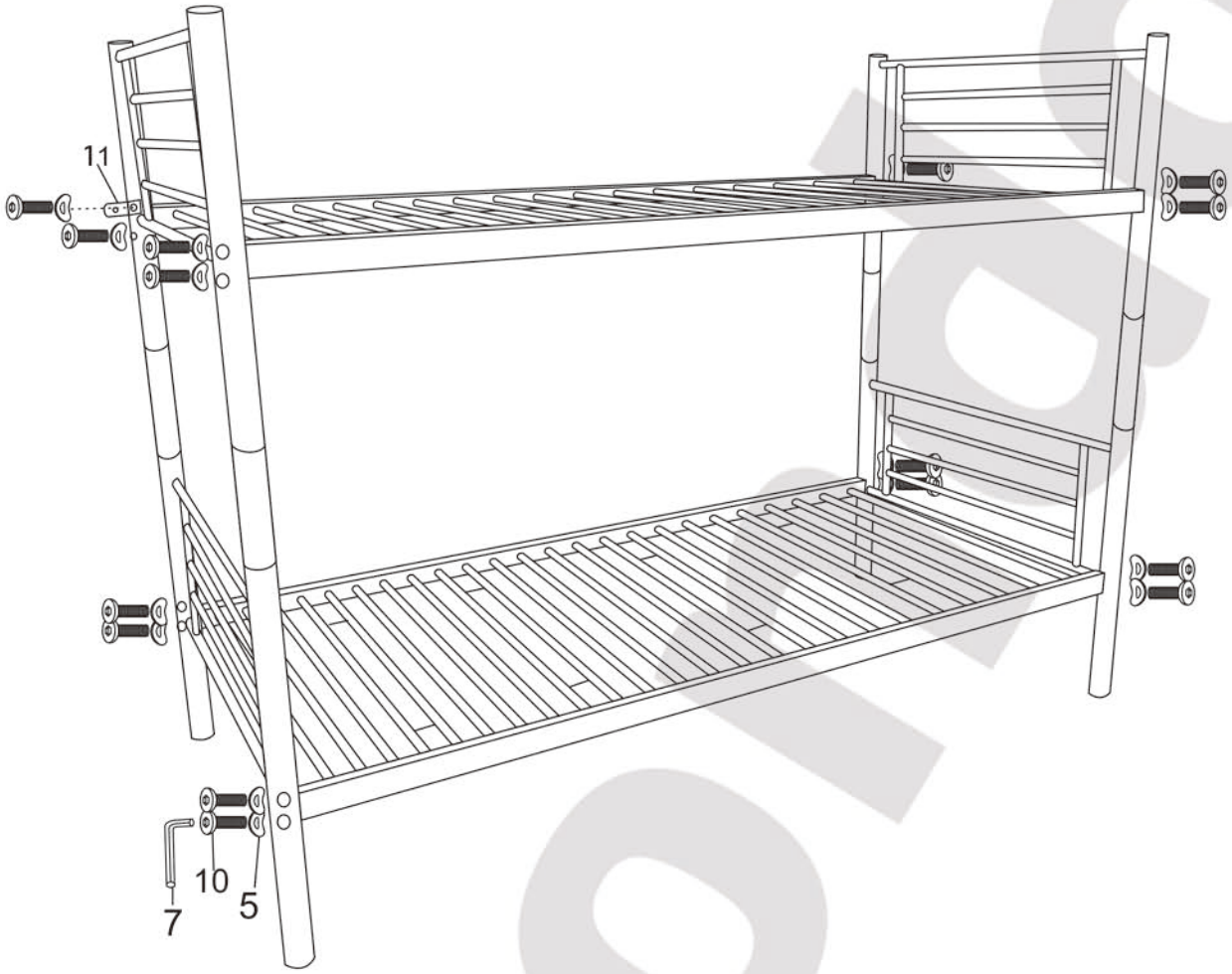
11
7
10
5

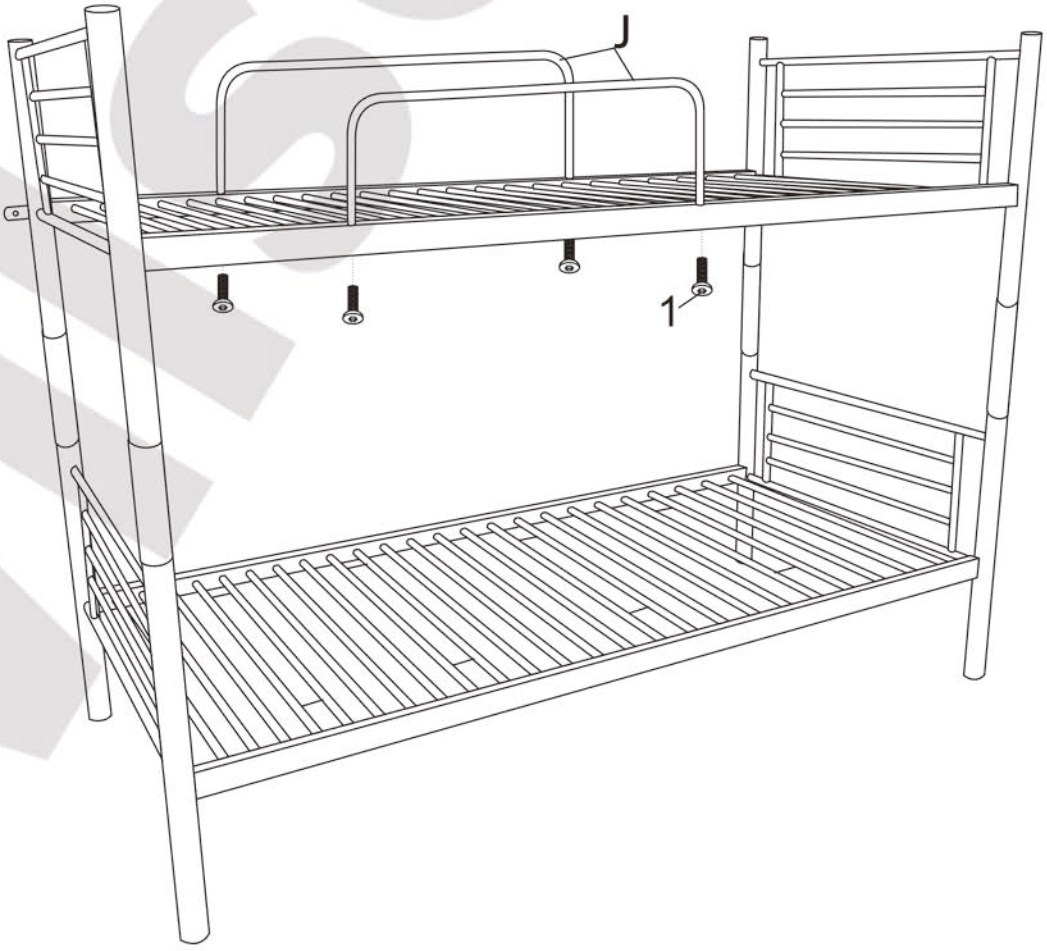
J
1

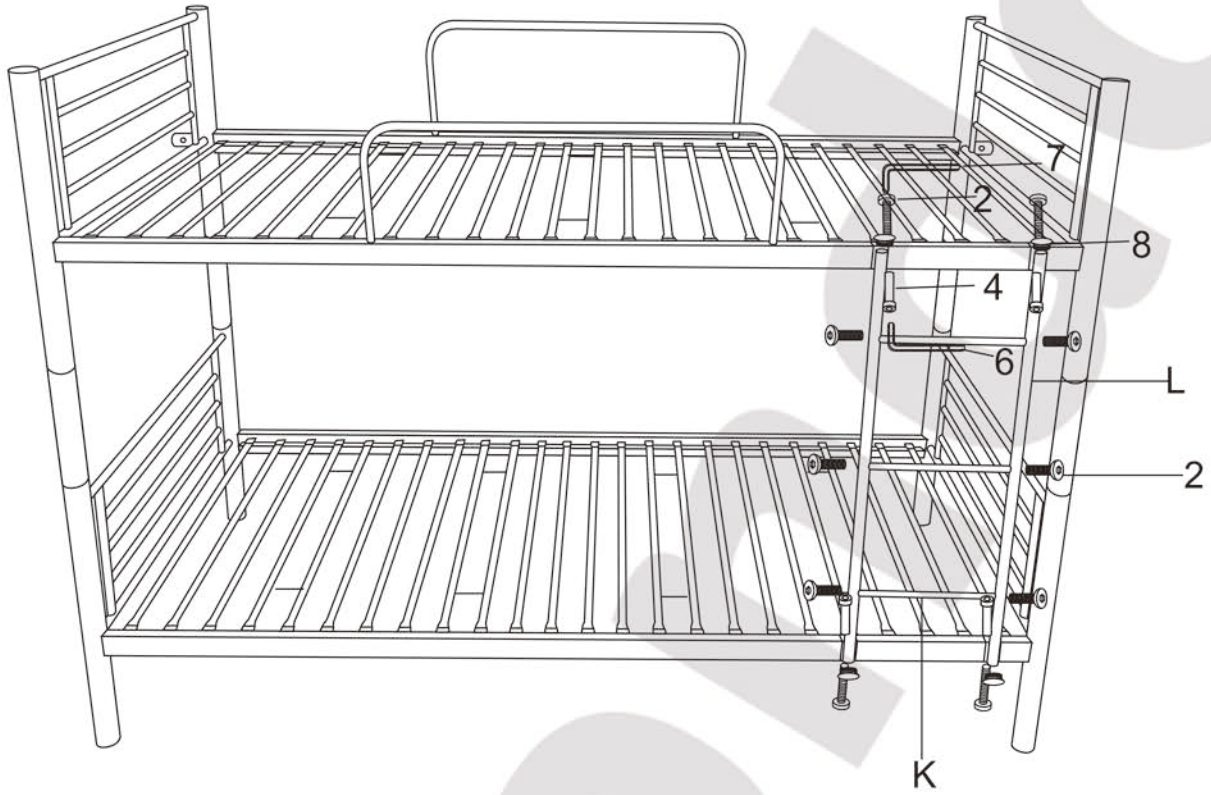
7
2
8
4
6
L
2
K

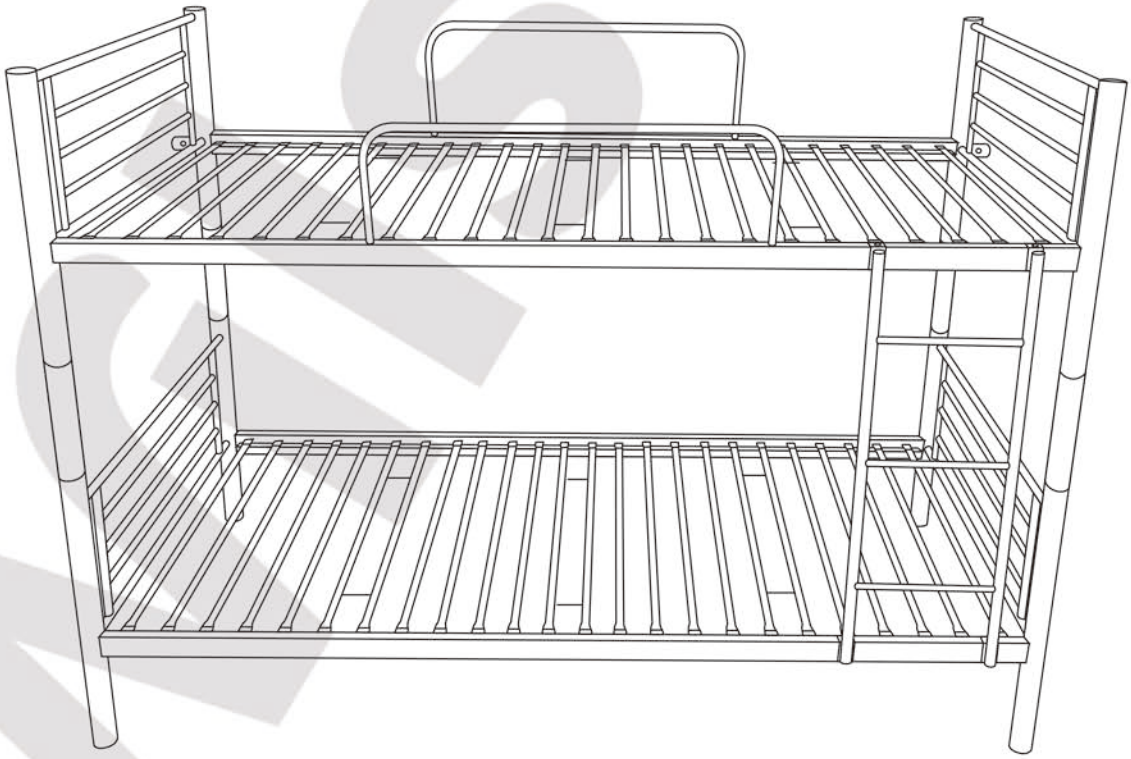

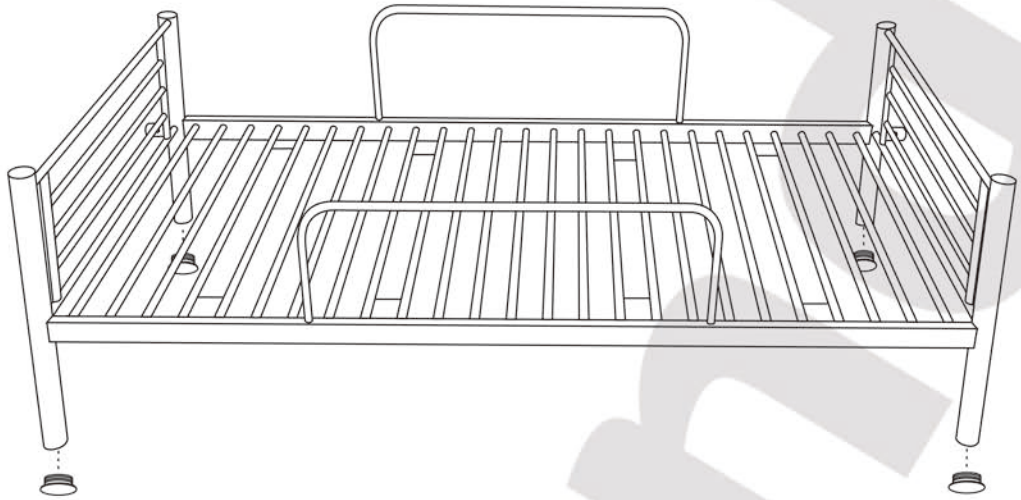

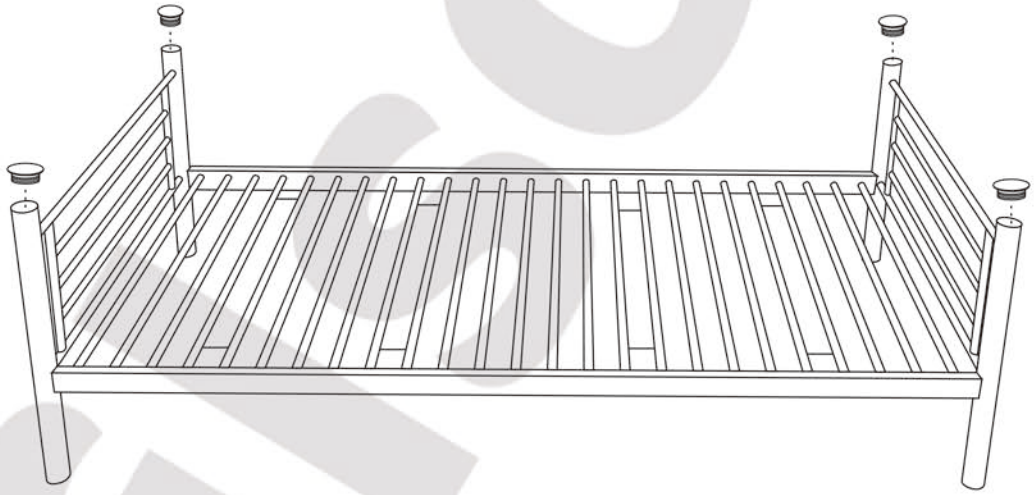


12