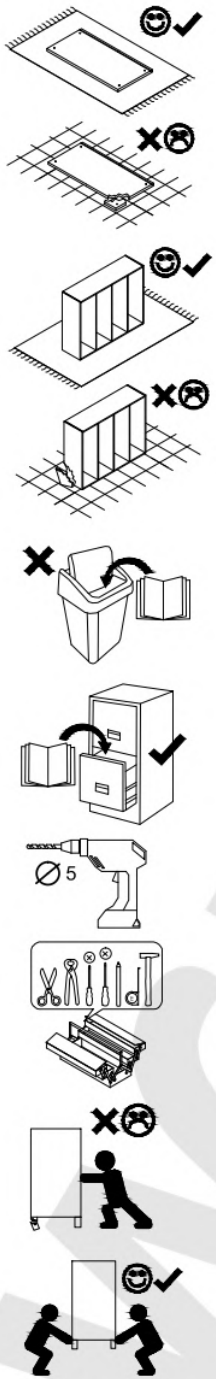

VICI

KSZ-103

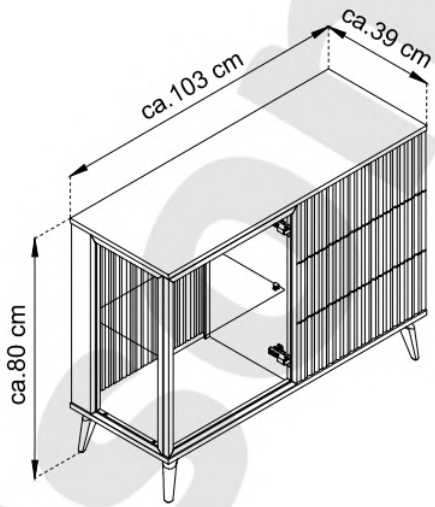

(D) Montageanleitung
(FR) Notice de montage
(NL) Handleiding voor de montage
(CZ) Montážní návod
(HU) Szerelési útmutató
(TR) Montaj talimati

(GB) Assembly Instructions
(IT) Istruzioni di montaggio
(PL) Instrukcja montażu
(SK) Návod na montáž
(RO) Instructiuni de montaj
(RU) Инструкции по монтажу

27.08.2024

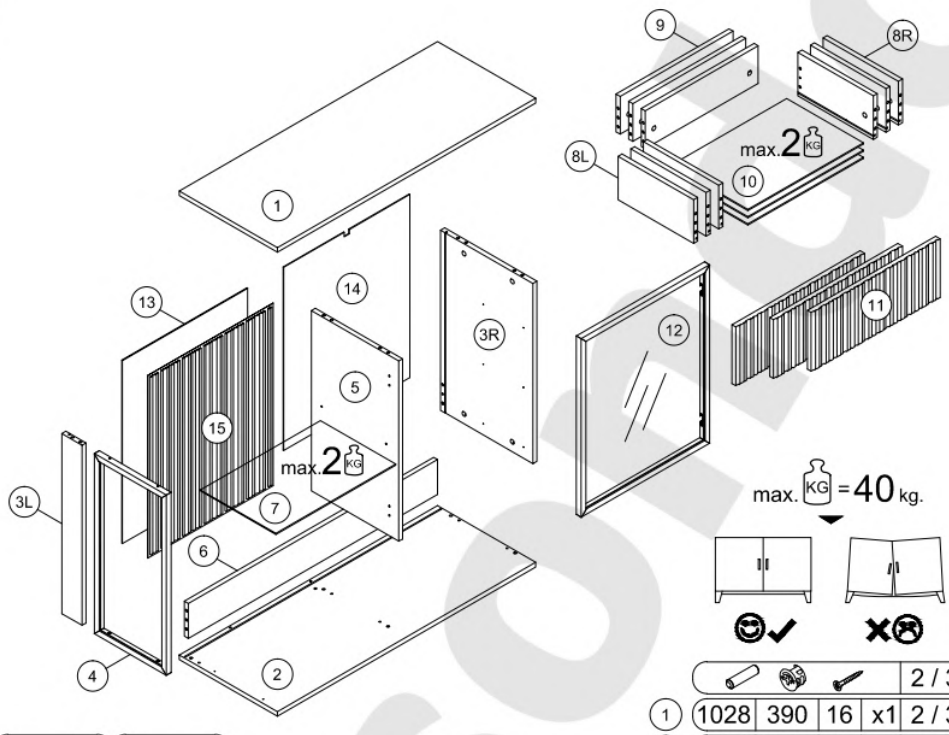

					2 / 3
1	1028	390	16	x1	2 / 3
2	1028	390	16	x1	2 / 3
3L	620	80	16	x1	2 / 3
3R	620	367	16	x1	2 / 3
4	620	286	21	x1	3 / 3
5	620	347	16	x1	2 / 3
6	991	120	16	x1	2 / 3
7	477	300	4	x1	2 / 3
8L	300	150	16	x1	2 / 3
8R	300	150	16	x1	2 / 3
9	449	130	16	x1	2 / 3
10	460	305	2.5	x1	3 / 3
11	202	510	18	x1	3 / 3
12	614	510	21	x1	3 / 3
13	632	498	2.5	x1	3 / 3
14	632	503	2.5	x1	3 / 3
15	630	498	-	x1	3 / 3

Uwaga • Upozornìní • Achtung • Attention • Caution • Figyelem
Attenzione • Opgelet • Внимание • Atenţie • Upozornenie • Dikkat

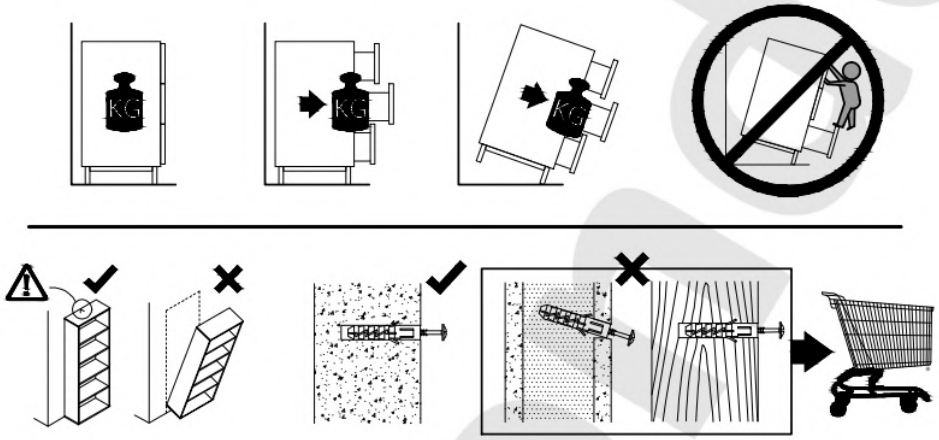

PL	Mocowanie do ściany jest jednocześnie zabezpieczeniem przed przewróceniem - koniecznie zamontować! Do niektórych rodzajów ścian koniecznie zastosować specjalne kołki mocujące.
CZ	Montáž na stěnu slouží jako ochrana proti převrhnutí - bezpodmínečně umístěte! U některých typů stěn může být zapotřebí speciální hmoždinka!
DE	Wandbefestigung dient als Kippschutz - unbedingt anbringen! bei einigen Wandtypen kann ein Spezialdübelo erforderlich sein!
GB	The wall fastening serves to prevent tipping - be absolutley sure to mount it! For certain wall types, a special wall plug may be necessary!
FR	La fixation murale sert de protection contre le basculement - à installer impérativement! Pour certains types de murs il faut des chevilles spéciales!
NL	De muurbevestiging is ook een anti-kantelbeveiliging - moet worden gemonteerd! Voor bepaalde soorten muren is het nodig speciale bevestigingspluggen te gebruiken.
IT	Il fissaggio alla parete serve da protezione anti-ribaltamento-attaccarla assolutamente! Per alcune strutture di parete può essere necessario un tassello speciale!
HU	A terméket a falhoz kel rögzíteni, különben az felborulhat! Eyges faltípusoknál speciális tiplit kell használni!
RU	Обязательно установите крепление на стене во избежание опрокидывания! Для некоторых типов стен может потребо- ваться специальный дюбель!
RO	Sistemul de fixare la perete servește ca protecție la răsturnare - de montat obligatoriu! Pentru unele tipuri de pereți este posibil să fie necesar un diblu special!
SK	Upevnenie ne stenu slúži ako ochrana proti prevráteniu - bezpodmienečne použite! Pre niektoré druhny stein môže byt' potrebná špecialna hmoždinka!
TR	Duvardaki sabitleme, devrilmeye karşı bir emniyet tedbiridir ve mutlaka monte edilmelidir! Bazi duvar tiplerinde bunun için özel bir dübel gerekli olabilir!

Uwaga • Upozornìní • Achtung • Attention • Caution • Figyelem
Attenzione • Opgelet • Внимание • Atenţie • Upozornenie • Dikkat

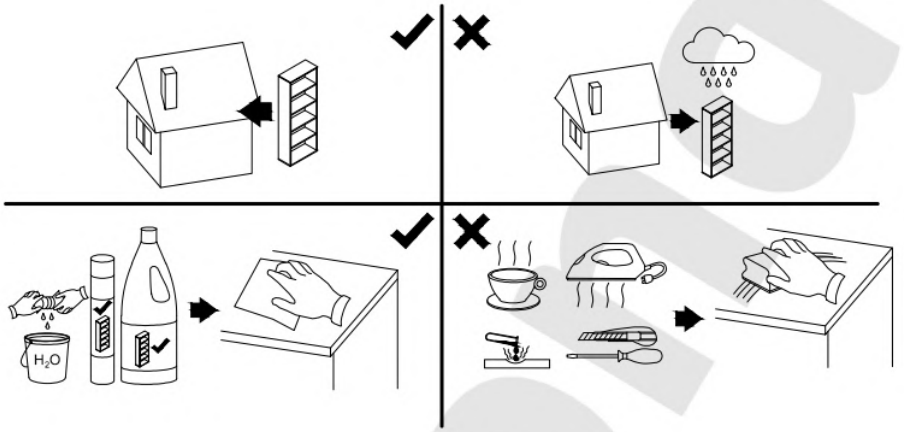

PL	Czyszczenie należy wykonać wyłącznie za pomocą ściereczki lub lekko nawilżonego ręcznika. Nie stosować środków czyszczących do szorowania.
CZ	Čistění je nutné vykonávat výhradně pomocí utěrky nebo lehce navlhčeného ručníku. Nepoužívejte čisticí prostředky obsahující abrazivní částice.
DE	Bitte nur mit einem Staubtuch oder leicht feuchtern Lappen reinigen. Keine scheuernden Putzmittel verwenden.
GB	Please only clean with a duster or damp cloth. Do no use any abrasive cleaners.
FR	Le nettoyage se fait uniquement á l'aide d'un torchon ou d'une serviette légèrement mouillée.
NL	Reinigen met een zachte doek of een licht vochtige doek. Geen schurende middelen gebruiken.
IT	Pulire esclusivamente con un panno o un asciugamano umido.
HU	A tisztítás kizárólag törlőruha vary enyhén nedvesített törölköző segítségével végezhető. Súroló hatású tisztítószereket nem szabad használni.
RU	Очищайте от пыли тряпкой или слегка влажной ветошью.Не допускается применение чистящих средств, не пред-назначеннъіх для ухода за мебелью.
RO	Curățare trebuie effectuată numai cu o cârpă sau cu un prosop ușor umezit. Nu utilizați agenți de curățare abrazivi.
SK	Čistení je nutné vykonávat' výhradne pomocí utierky nebo l'ahko zvlhnutým ručníkom. Nepoužívajte čistiaci prostriedky obsahujúci abrazívni častice.
TR	Lütfen sadece bir toz beziyle veya hafif nemil yumuşak bir bezle siliniz. Aşindirici temizlik malzemeleri kullanmayiniz.

1

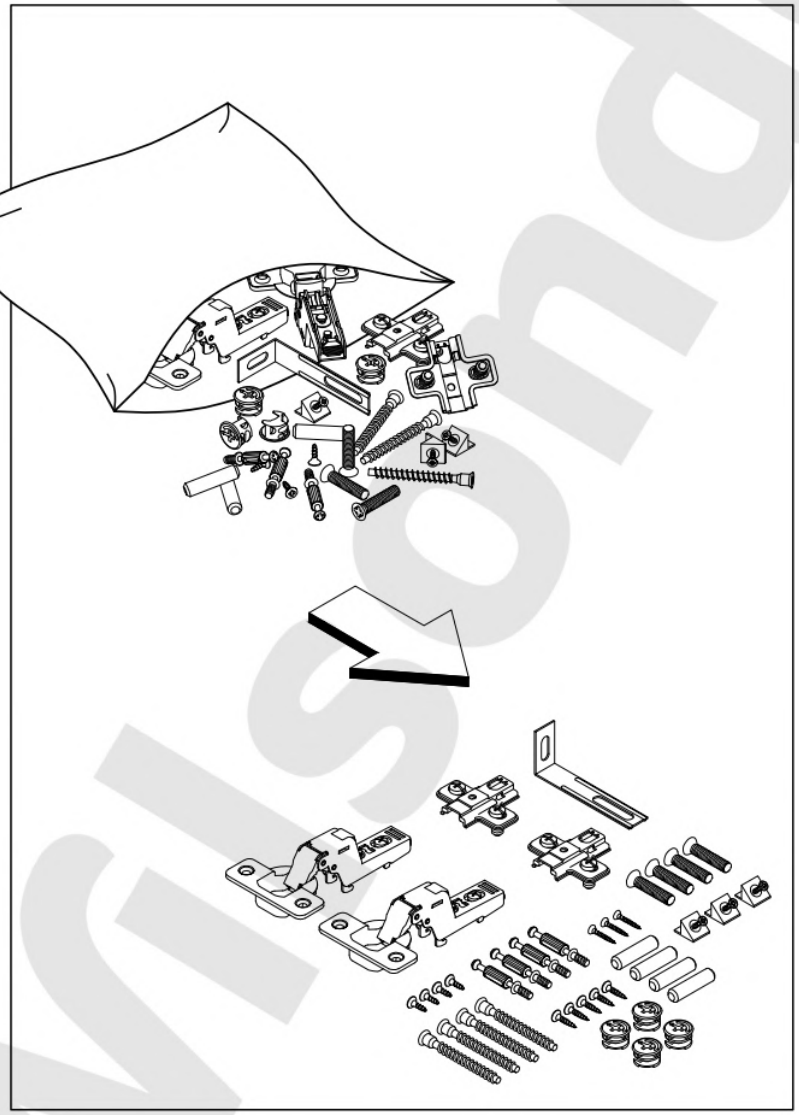

2

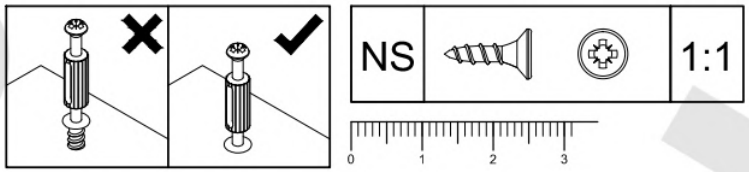

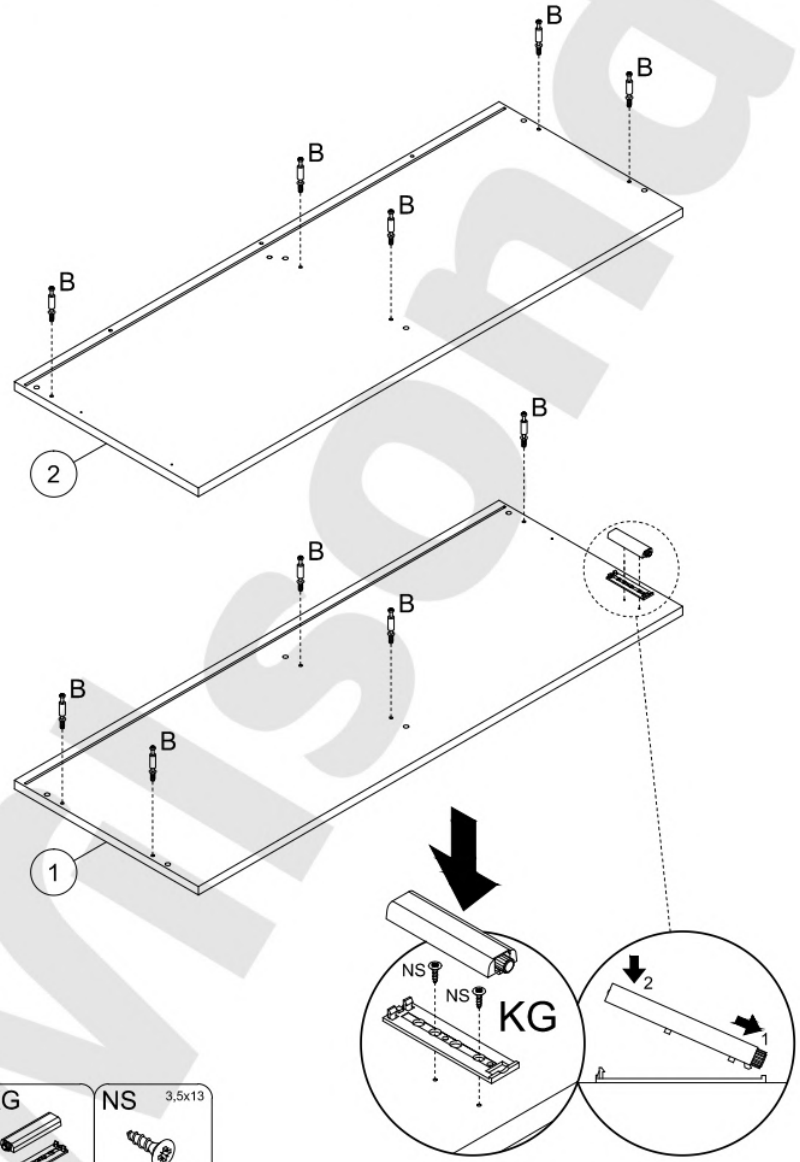

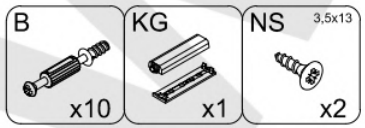

Wilsonado

3

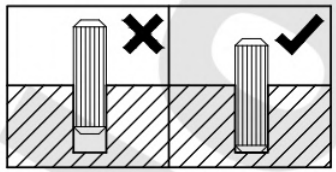

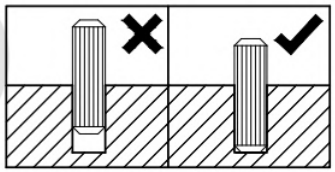

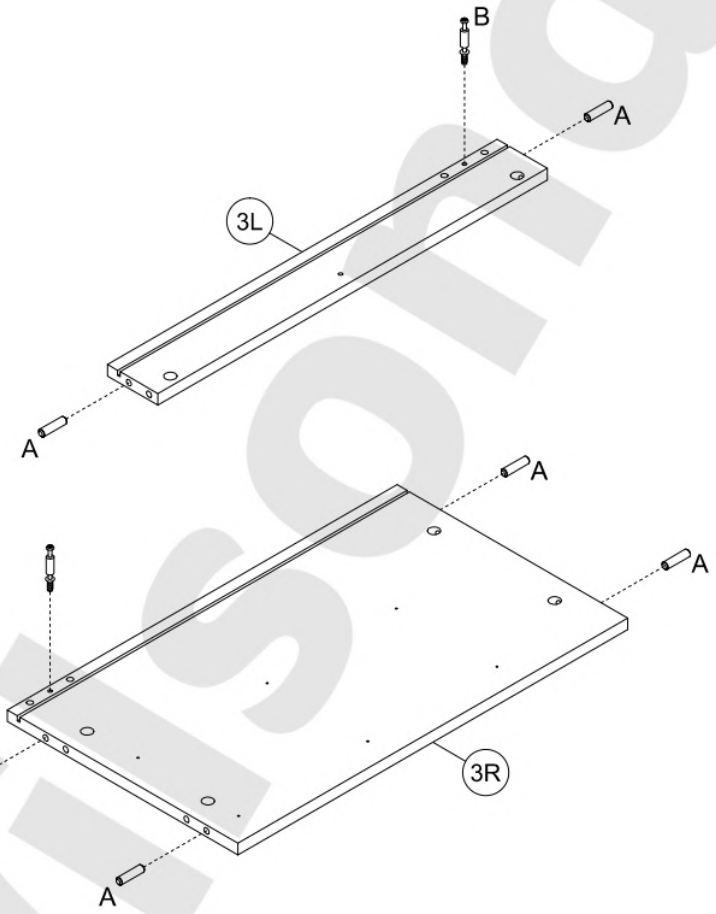
B
A
3L
A
A
A
A
3R

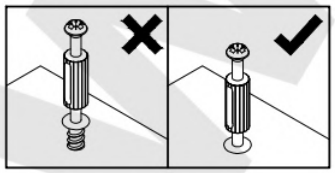

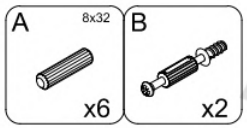
A
8x32
x6
B
x2

4

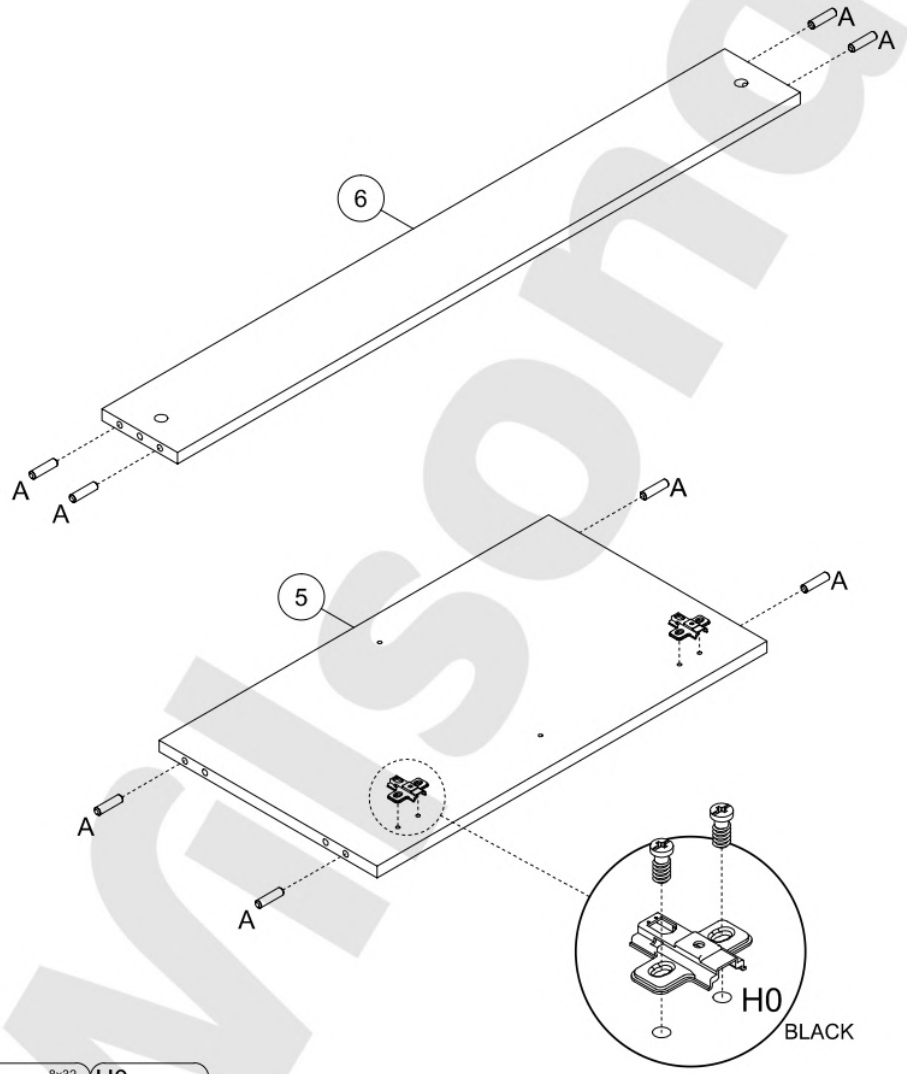
A
A
6
A
A
A
A
5
A
A
H0
BLACK

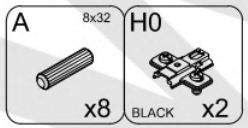
A
8x32
x8
H0
BLACK
x2

wilsondo

5

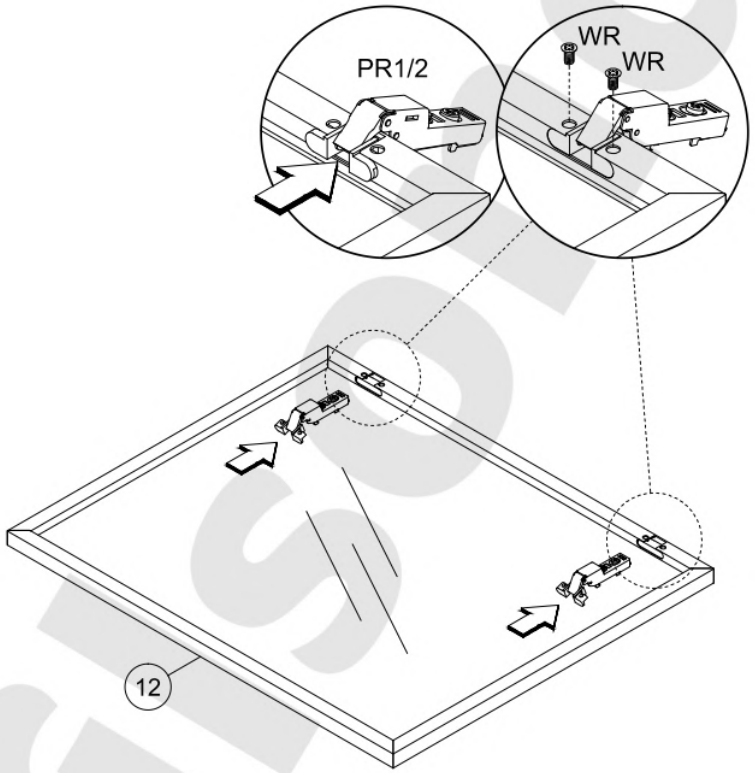
PR1/2
WR
WR
12

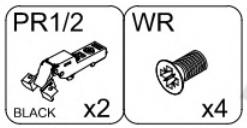
PR1/2
BLACK
x2
WR
x4

6

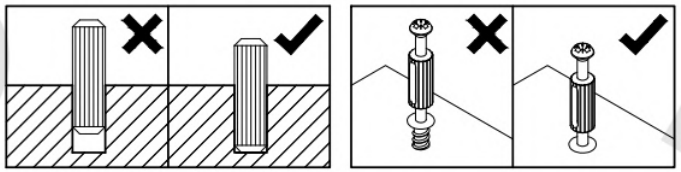

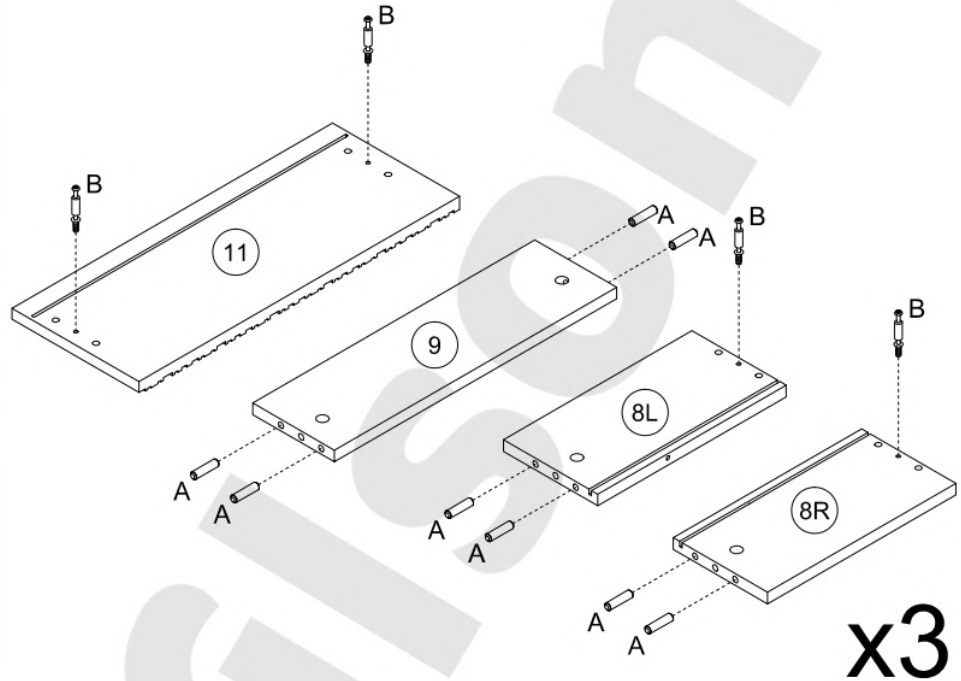
B
11
B
A
A
B
9
A
A
B
8L
A
A
B
8R
A
A
x3

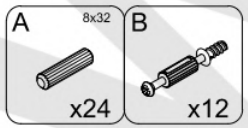
A
8x32
x24
B
x12

wisond

7

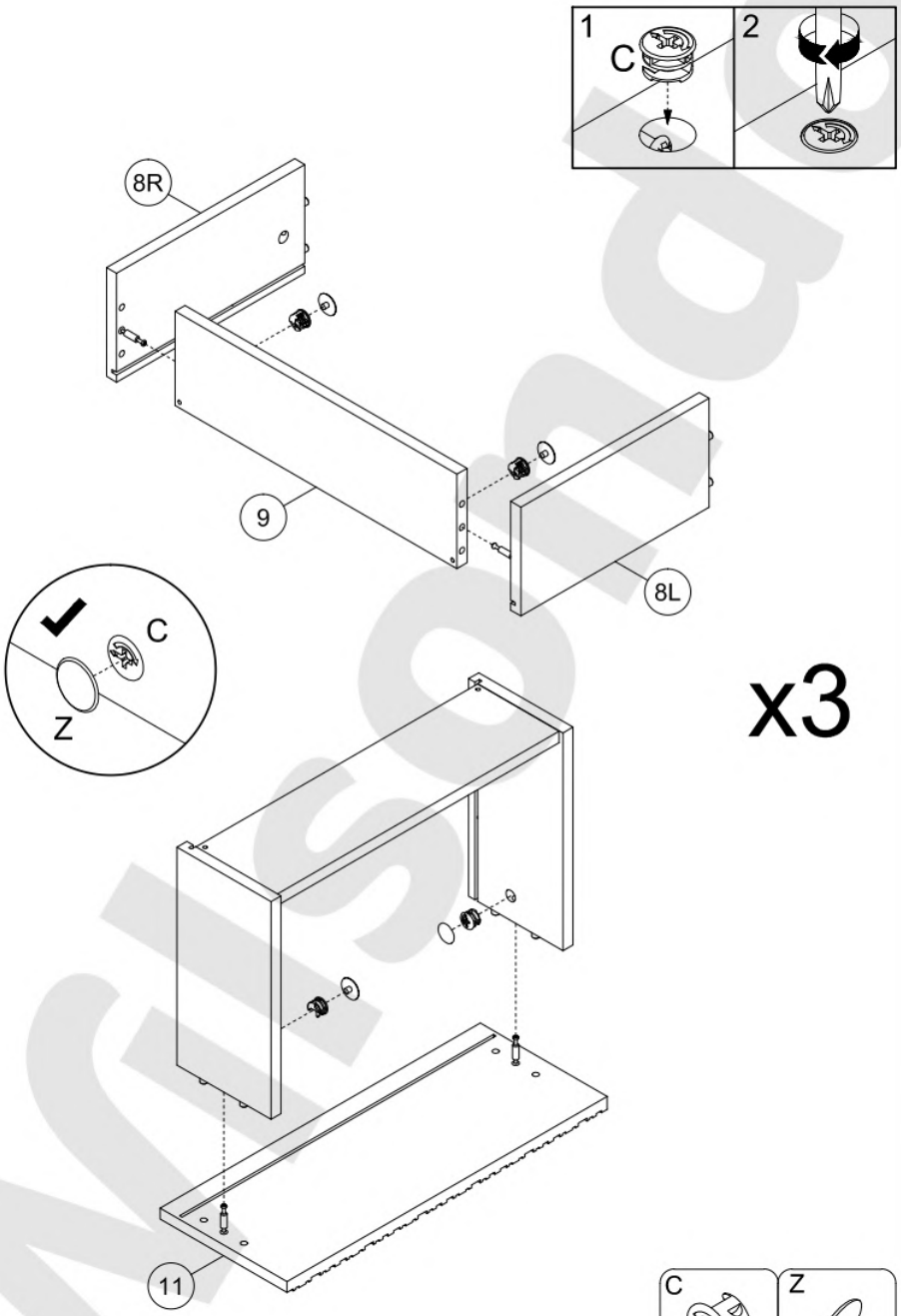

8

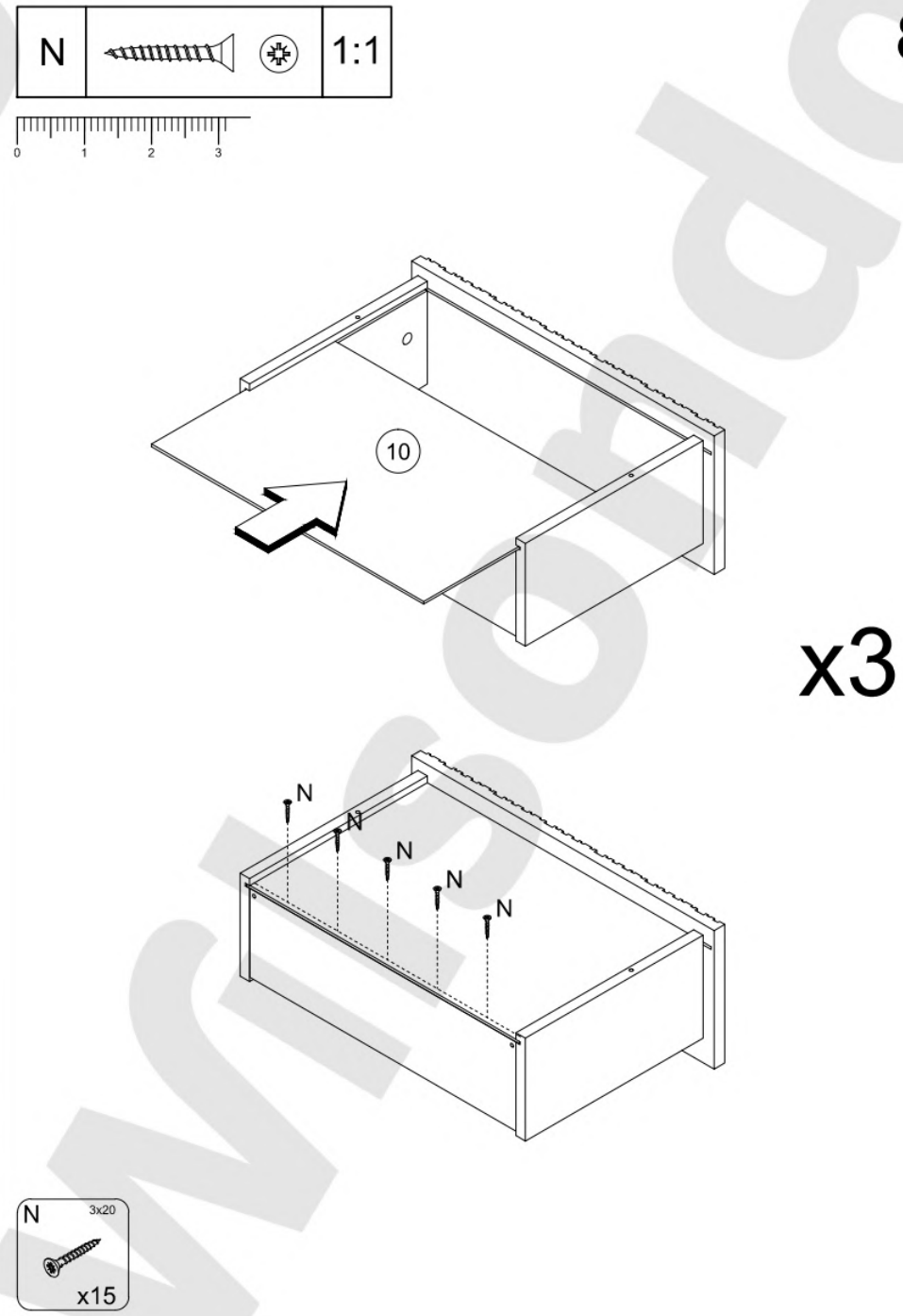

Wilsondo

9

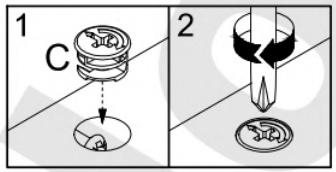

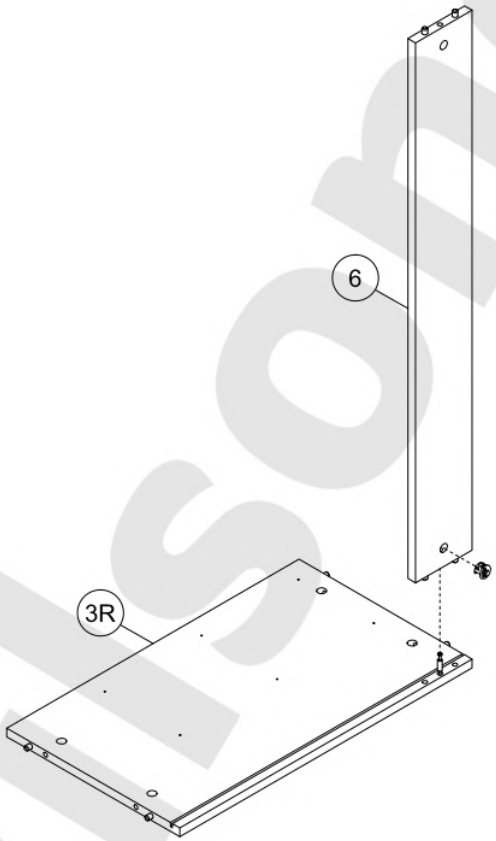

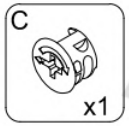

10

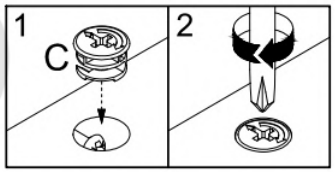

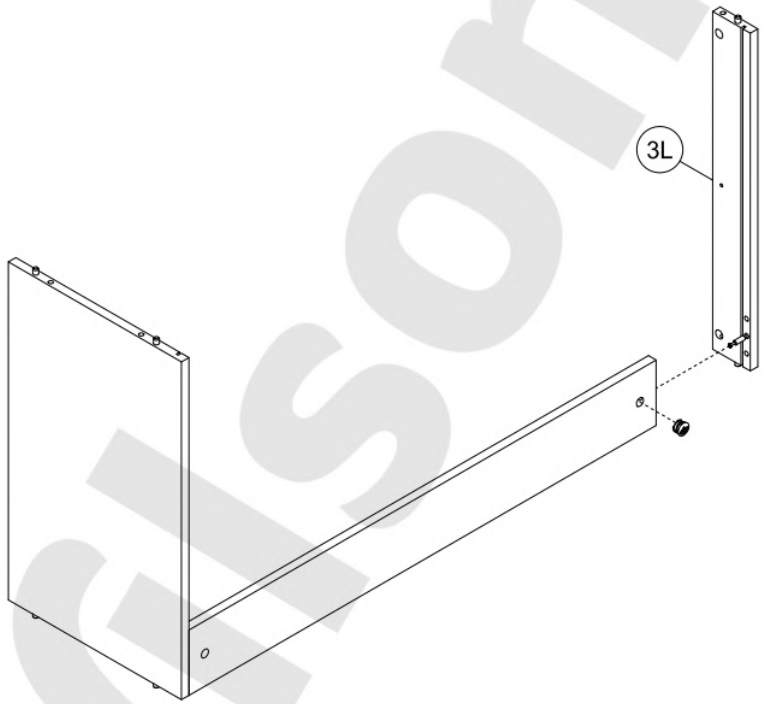

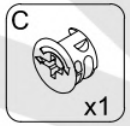

Wilsonado

11

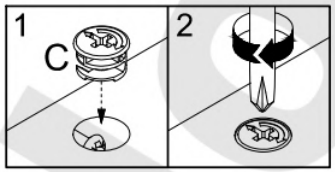

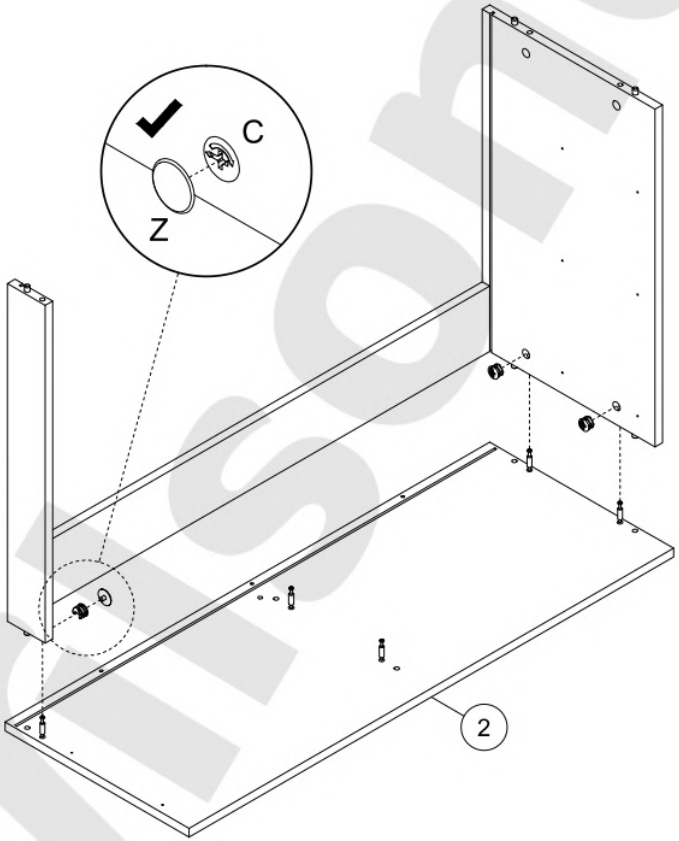

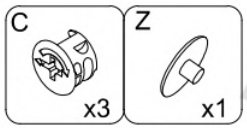

12

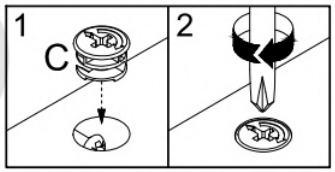

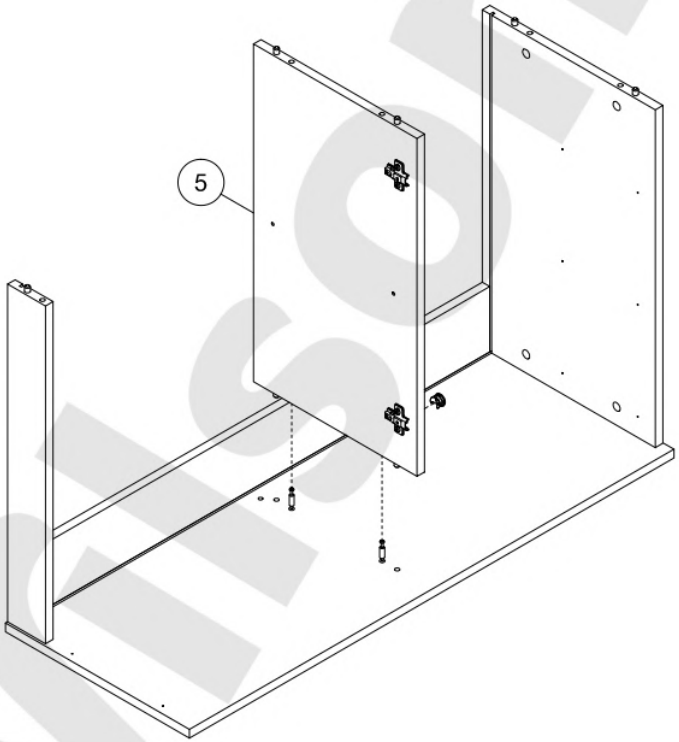

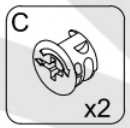

Wilsonado

13

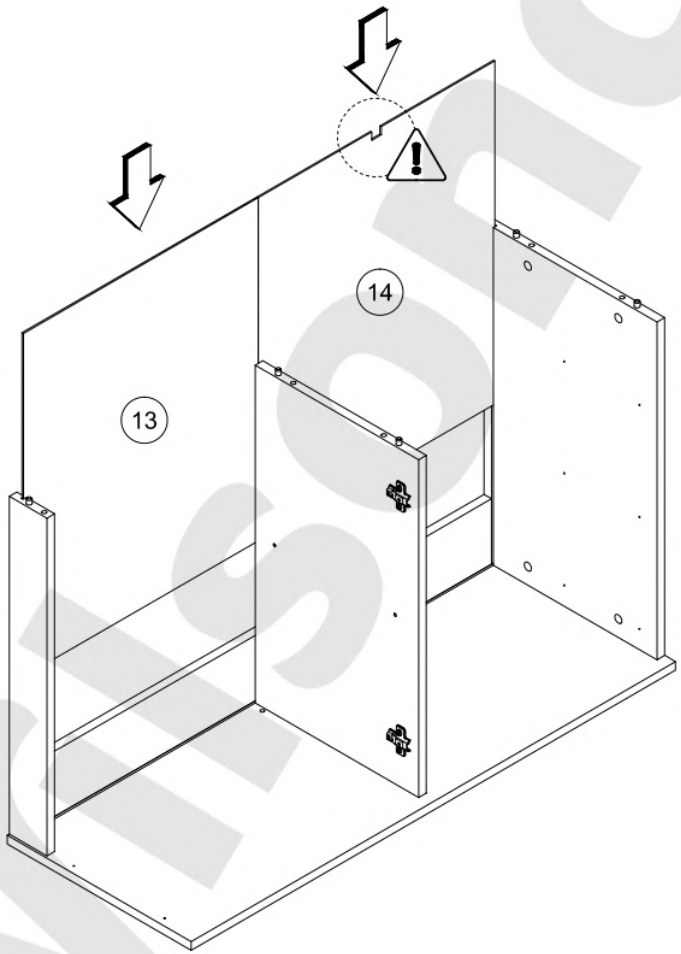

14

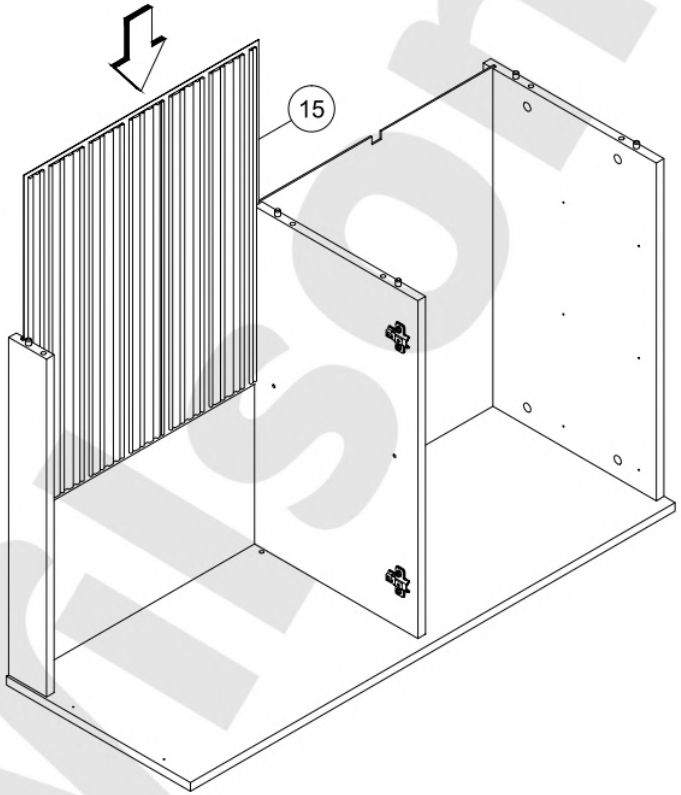

Wilsonado

15

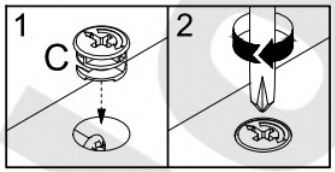

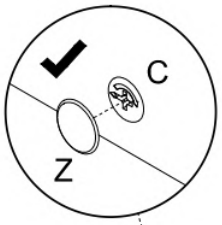

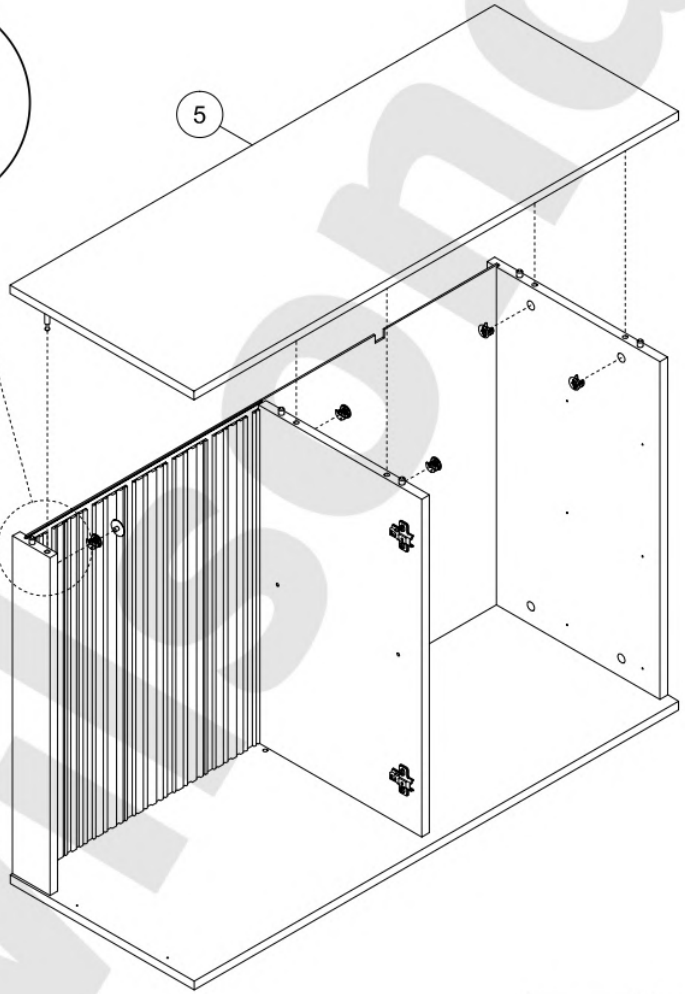

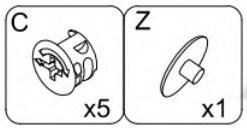

16

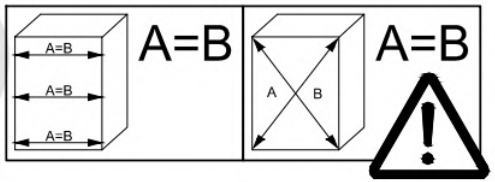

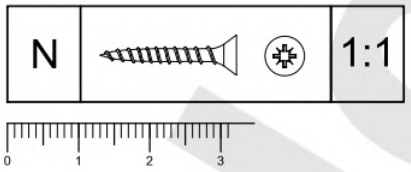

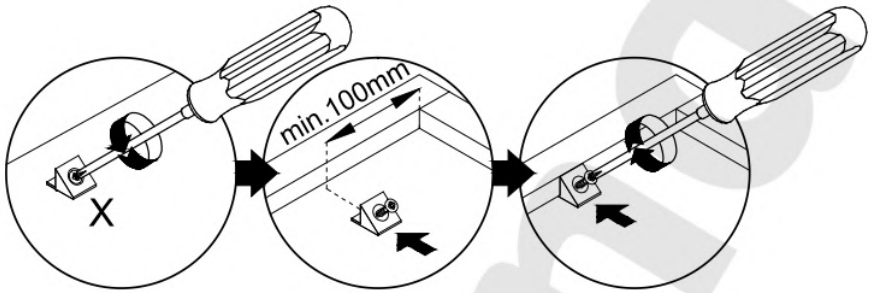

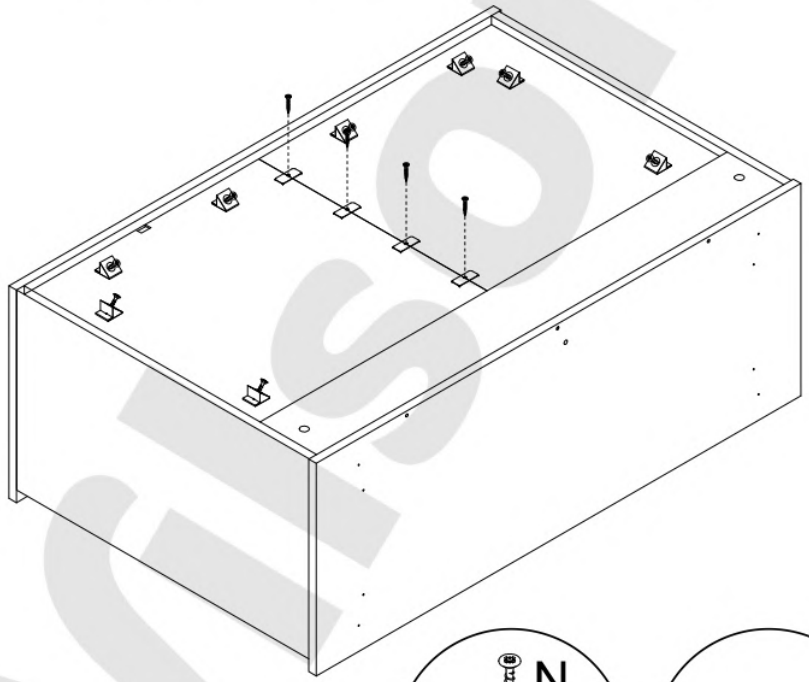

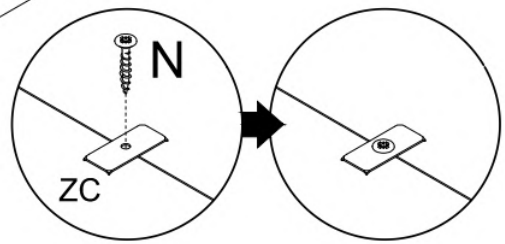

wisonado wisonado

17

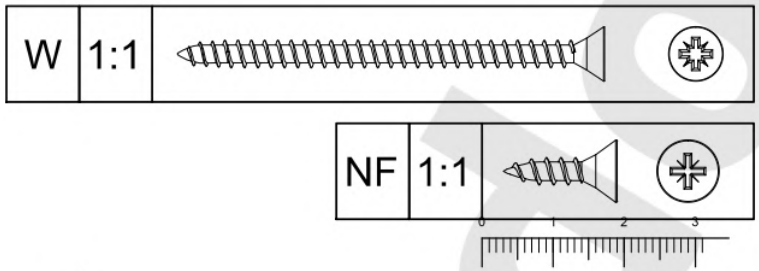

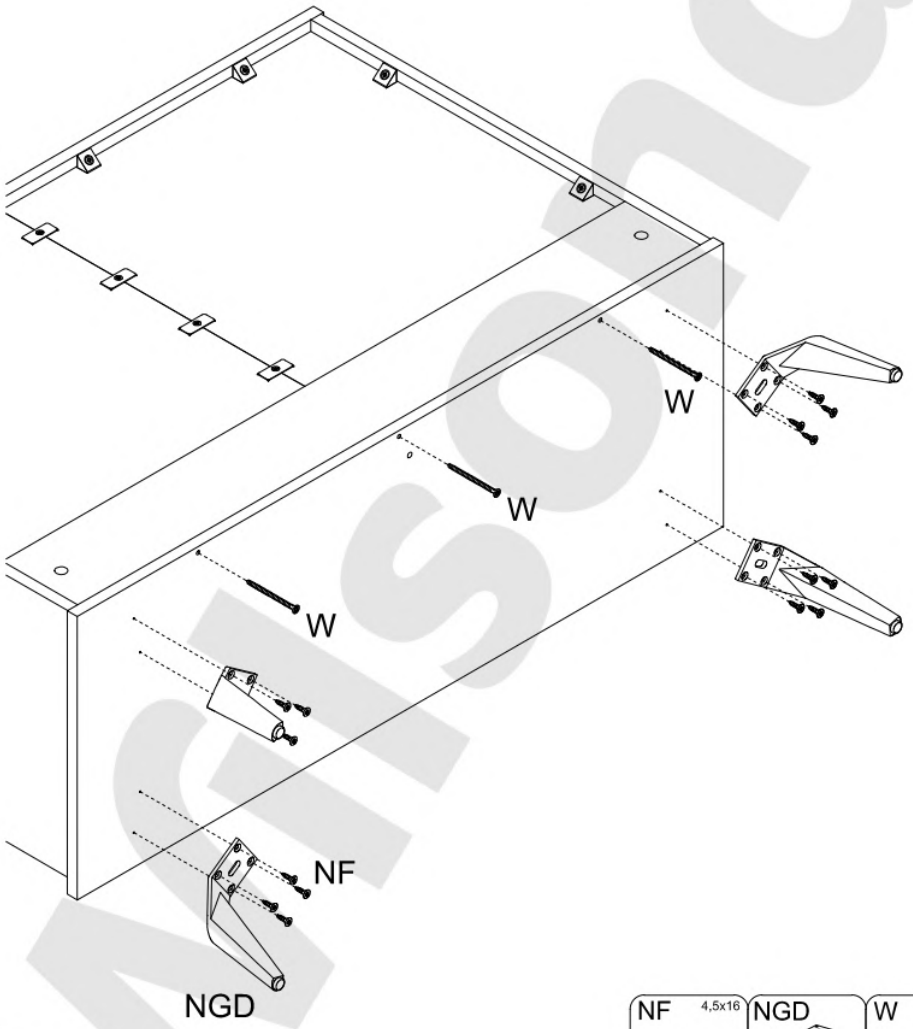

18

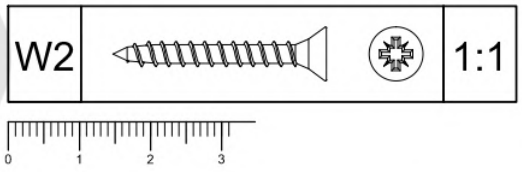

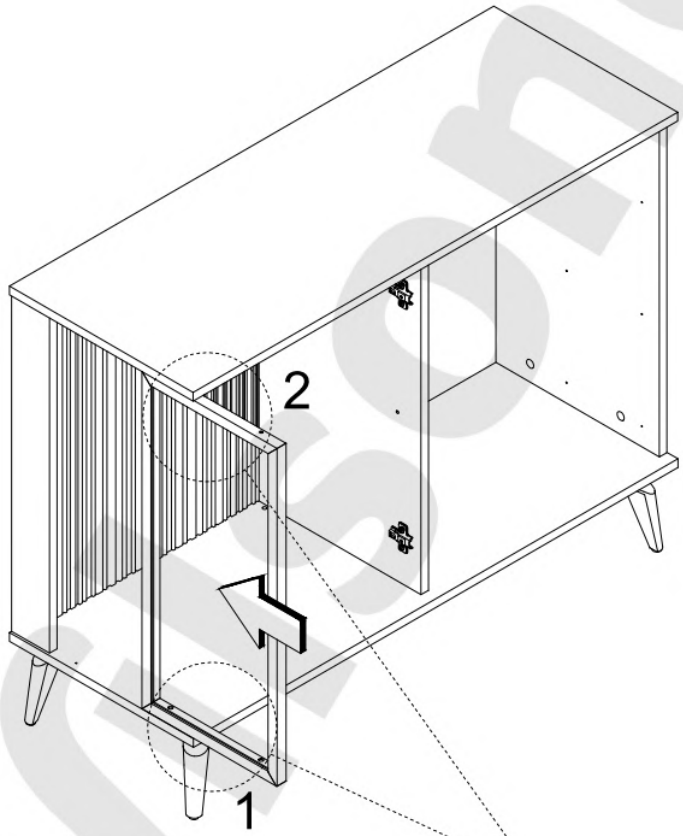

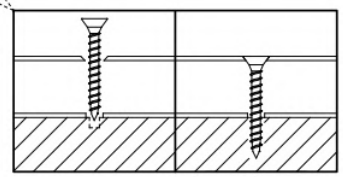

Wisonado

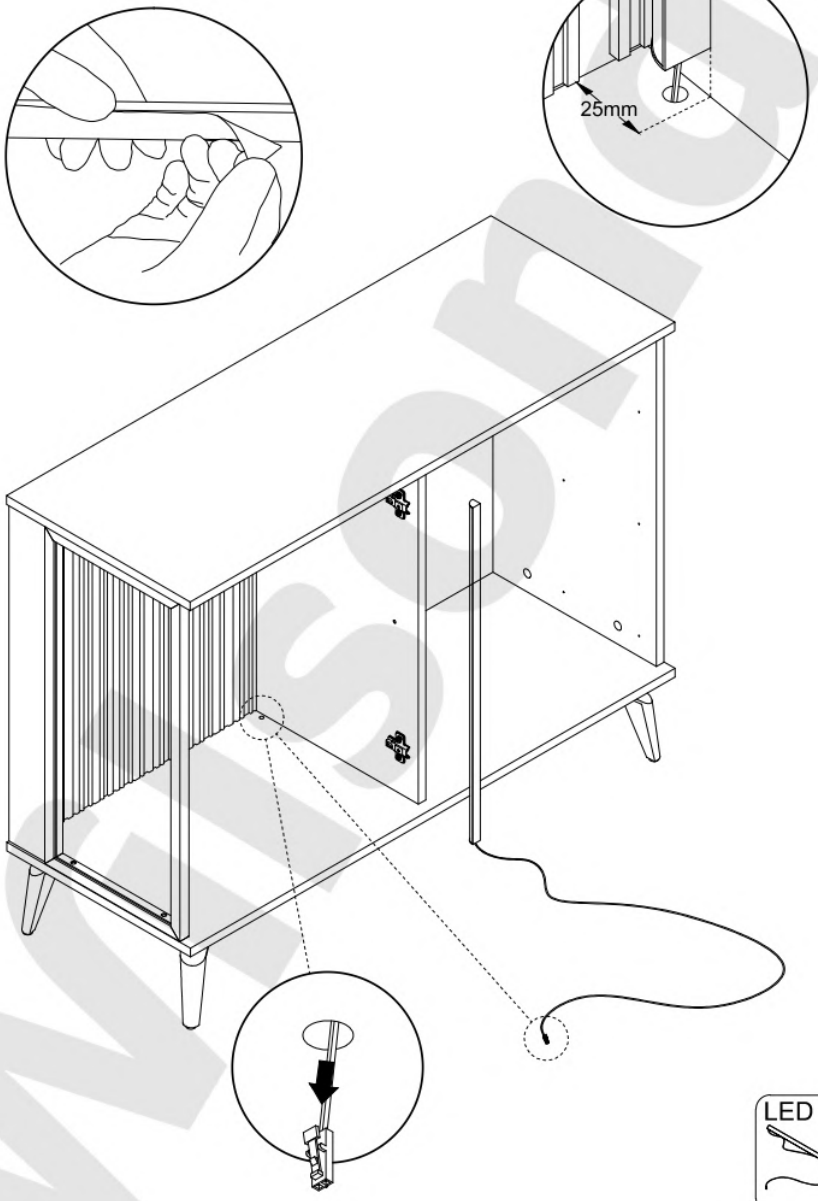
25mm

LED L-618
x1

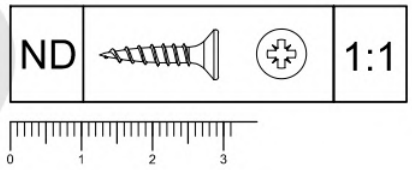
ND
1:1
0
1
2
3

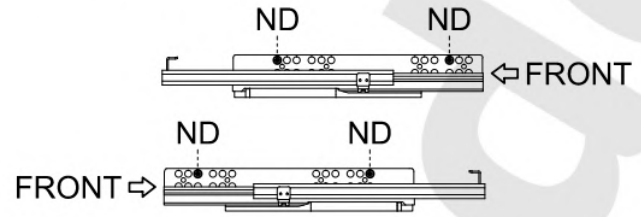
ND
ND
FRONT
ND
ND
FRONT

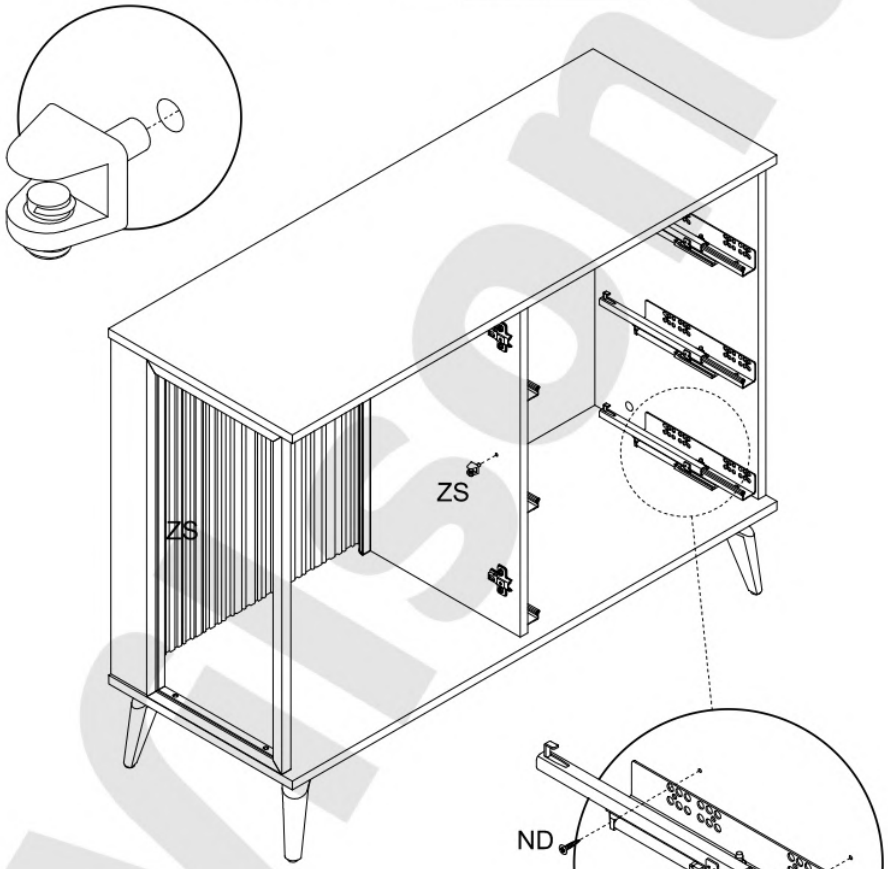
ZS
ZS

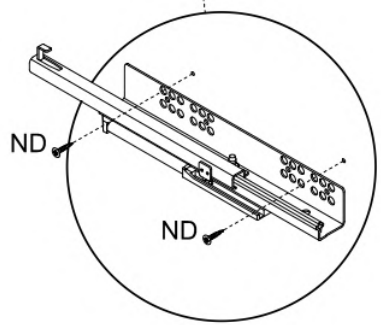
ND
ND

PDMp 300
x3
ND 3,5x16
x12
ZS
x3

wisonda

21

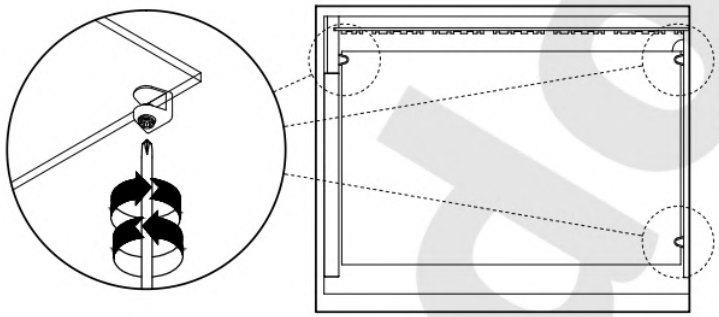

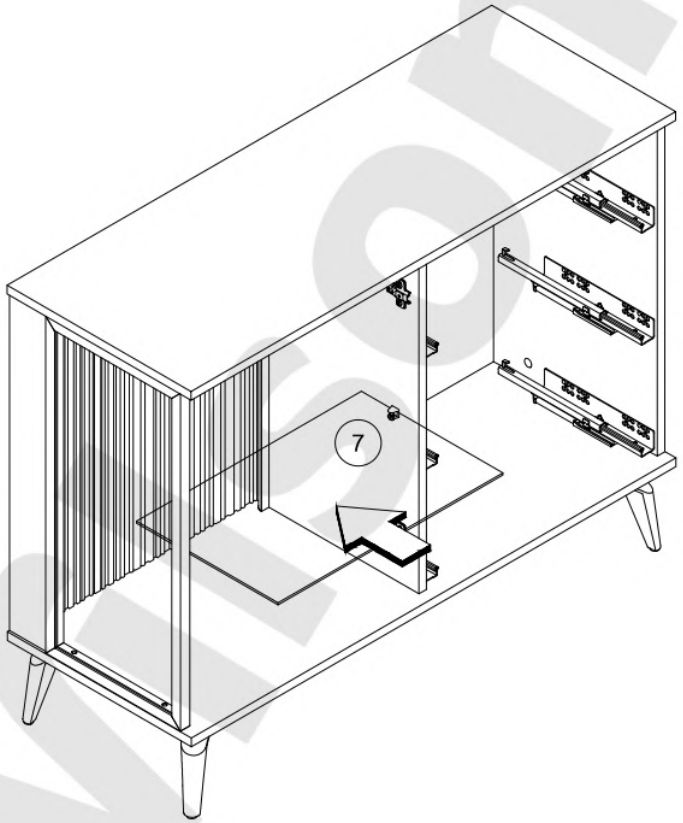

22

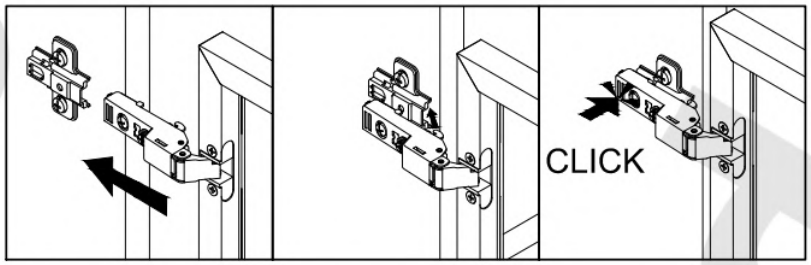

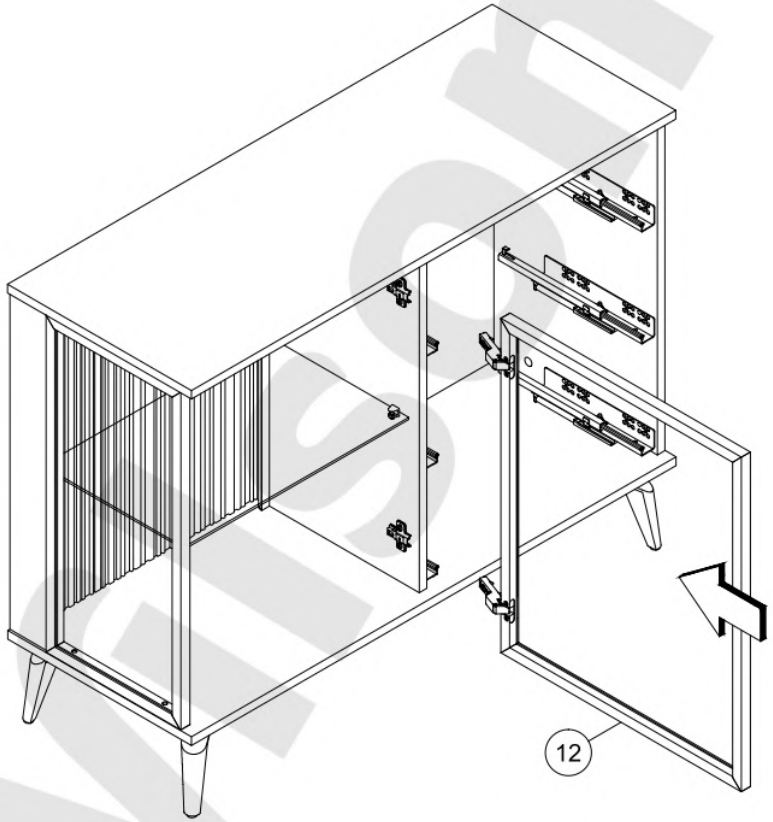

wisonge

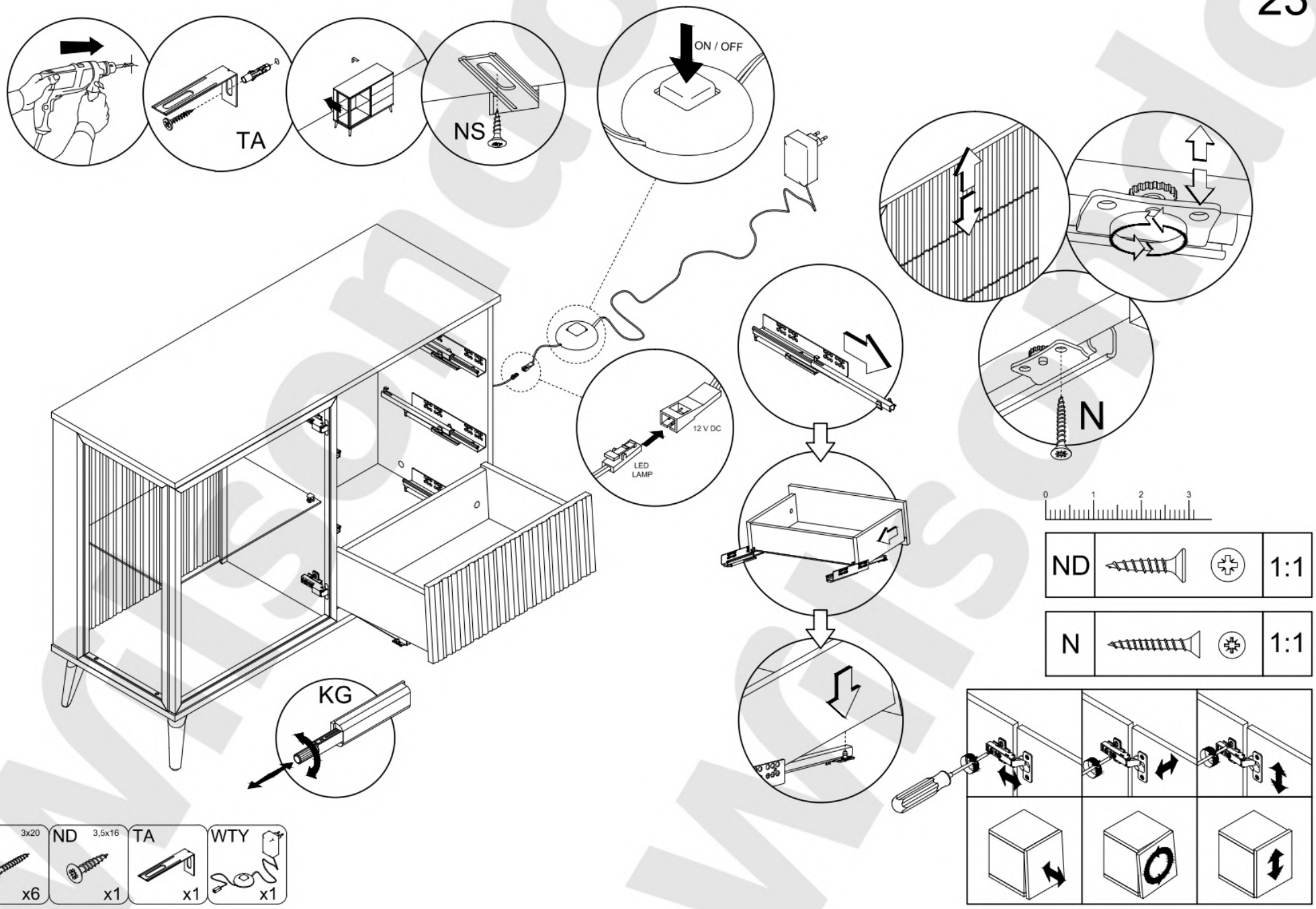
TA
NS
ON / OFF
12 V DC
LED
LAMP
N
KG
0
1
2
3
ND
1:1
N
1:1
N
3x20
x6
ND
3,5x16
x1
TA
x1
WTY
x1